TUNNELVÄXTHUS MARKDUK BEVATTNING VÄXTHUSPLAST

BYGGBESKRIVNING

LEVA 6,2

Testbyggesfoto. Dörr- och sidoval kan skilja sig från ditt växthus.

VERSION 26-08

Gjordnära Tunnelväxthus
www.GjordNära.se
info@gjordnara.se
Tel: 0581-499 990
Besöksadress: Storbovägen Rockhammar 71891 Frövi

WWW.TUNNELVÄXTHUS.SE

Delar som används i Leva 6,2

32mm rör

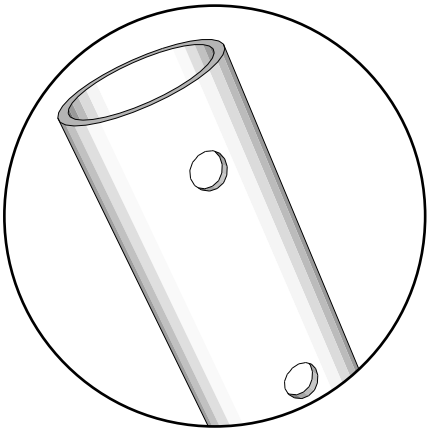

Platt avslut

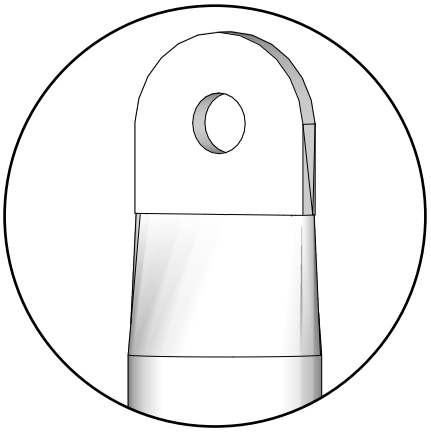

Fyrkantsprofil

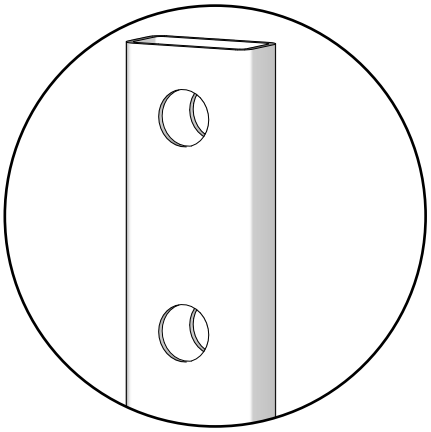

T36 Böj

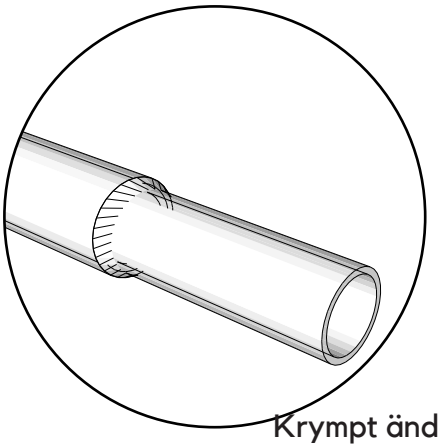

Krympt ände

T25 rör till upprullning

T56 Stag

T41 Skarv 27mm

T57 Kort-stag

T51 Enkelplatt-rör

T15 Jordankar-rör 27mm

T22 Kort-rör 60cm

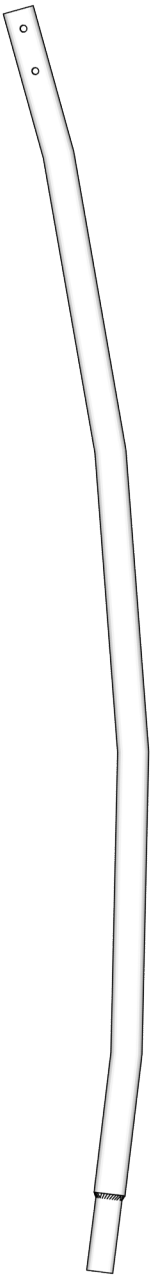

T26 Böjt rör 32mm med 1 krympt sida

Monteringsdelar

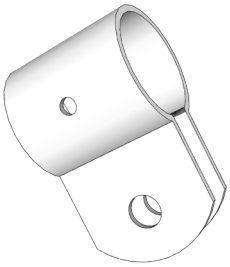

T82 Klämma

32mm Bågklämma

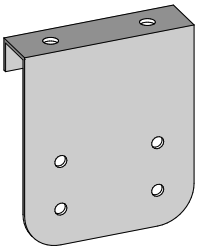

Dörrfäste fyrkantig

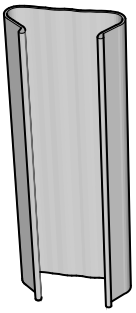

Wigglewire skarv

Wigglewire Skena

Wiggle Wire Vajer

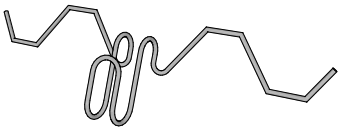

Wigglewire krok

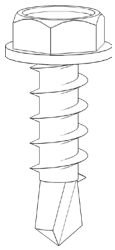

H3
Metallskruv

H1
Träskruv
30mm

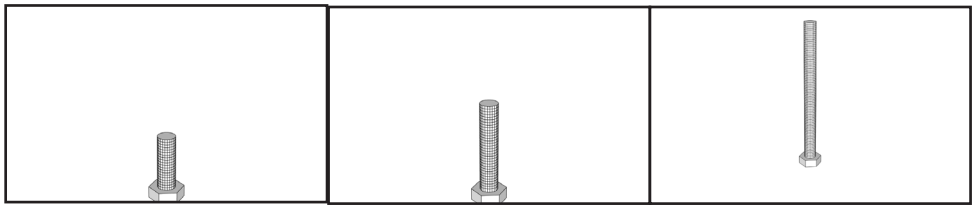

H4 M10 30 mm
H5 M10-mutter

H31 M10 50 mm
H5 M10-mutter

H32 M10 120 mm
H5 M10-mutter

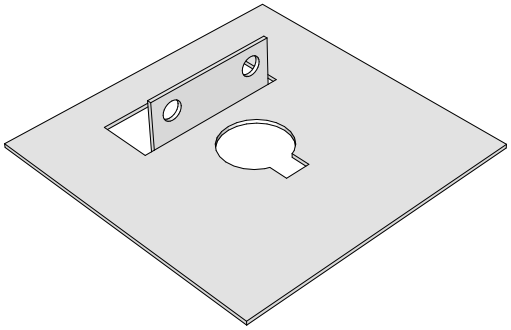

T16
Jordankarplatta

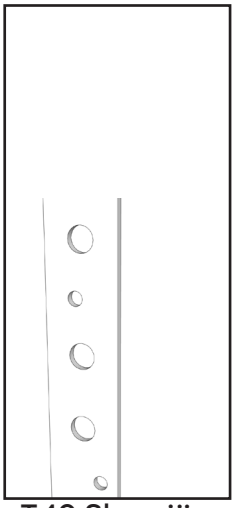

T49 Skarvjärn

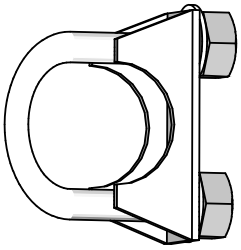

Ubult med sadel

Välkommen till monteringen av Leva 6,2. Börja med att läsa igenom hela manualen från pärm till pärm. Det underlättar hela processen och gör att du enklare kan planera bygget.

Räkna igenom leveransen

Använd materialöversikterna på sida 48–50 och dörrmanualens sida 2–3. Packa upp och räkna delarna innan du börjar. Passa på att sortera upp och märka upp de olika delarna så underlättar det när bygget ska starta.

Val av plats

LEVA Tunnelväxthus kräver inte att marken är 100 procent vågrät men ju större lutning desto fler utmaningar kan det bli. Så välj en plats med så liten lutning som möjligt.

Vill du optimera placeringen så montera växthuset i nord/sydlig riktning med långsidorna mot öster och väster, helst i full sol.

Generella säkerhetsråd

- Använd handskar när ni tar i metalldelarna eftersom de kan vara vassa.
- Håll barn och husdjur borta från arbetsområdet.
- Se upp med grävda hål. Lämna aldrig grävda hål ofyllda där människor eller djur kan råka kliva i.
- Håll arbetsplatsen ren från verktyg och delar. Ha gärna ett bord i närheten där ni kan samla verktygen.
- Använd alltid skyddsglasögon, öronproppar och knäskydd när det behövs.
- Sätt upp långt hår, ha inga hängande smycken eller överdrivet lösa kläder som kan fastna i stegar eller maskiner.
- Se till att verktygen ni använder är vassa.
- Förvara aldrig vassa verktyg i fickan.
- Lyft aldrig tunga föremål själv.
- Arbeta inte fler timmar än ni orkar och var noga med att ta många raster. Är ni inte vana vid fysiskt arbete så var extra försiktig så ni inte överansträng er.

Elverktyg

- Kopplas alltid till ett uttag med jordfelsbrytare.
- Använd inte elverktyg när det är blött eller regnar.
- Följ alltid respektive verktygs instruktionsbok.

Stegar & byggställning.

- Leva Växthuset har en hög nockhöjd så vi rekommenderar att använda byggställning vid montering av plast och stag.
- Använd alltid trappstegar som har stöd med fyra ben på marken.
- Se till att stegen har fotfäste och inte halkar, be en vän hålla i stegen om ni är osäkra.
- Sträck er inte långt ifrån stegen eller ställning när ni står på hög höjd.

Planera arbetet och samla verktygen

Standardutförandet: jordankare, dubbel skjutdörr, en upprullningsbar långsida, en stängd långsida och en stängd gavel. Andra dörr- och luckval har egna delmanualer.

Arbetsgång

Delar och säkerhet 2–4
Förberedelser 6–11
Jordankare 12–17
Resning och innerstag 18–22
Upprullningens hållare 23–24
Wiggle Wire-skenor 25–27
Dörrkarm och stängd gavel ... 27–28
Tejp och markförberedelse .. 29–30
Gavelplast 31–34
Takplast 35–38
Rullrör, plast och klippning .. 39–42
Sidorep och takrep 43–44
Längdtabell 45
Slutför och kontrollera 46–47
Materialöversikter 48–50

Verktyg och utrustning

- Skruvdragare med momentbegränsning.
- Bits T20, T25, T30 och PH2.
- 10 mm hylsa till H3.
- Två 17 mm nycklar till M10.
- 13 mm nyckel till jordankarna.
- Måttband, vattenpass, penna och murarsnöre.
- Hammare/slägga, spett och spade.
- Sax eller vass kniv.
- Träsåg, bågfil och metallfil.
- Två fristående stegar för 4 m arbetshöjd och stabil byggställning.
- Dörrmontagets borr och övriga verktyg: se dörrmanualen.

Förbered delarna på marken

Ordna en plan arbetsyta. Förbered dörrblad och karmdelar enligt dörrmanualen.

BYGGSUPPORT
Vardagar: ring 0581 499 990 eller mejla info@gjordnara.se.
Kvällar och helger: mejla ditt telefonnummer och vad du behöver hjälp med, så ringer vi upp inom ett par timmar.

Förbered rörskarvarna

1. Lägg ut bågens delar på ett plant underlag enligt bilden på nästa sida. Om utrymmet är begränsat kan du bygga i mindre sektioner. Förbered fotrören T22/T41 separat enligt sida 11.

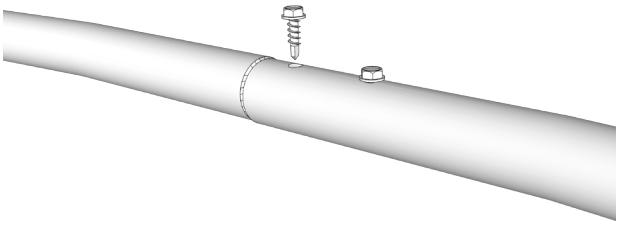

2. Skruva i de förborrade frigångshålen med H3. Använd 10 mm hylsa och håll ett stadigt tryck när skruven borrar genom stålet. Använd bara skruvar som får grepp.

Alla skruvskallar åt samma håll

När bågen ligger på marken ska rörskruvarnas skallar peka uppåt mot dig. Vid resningen vänds gavelbågens skallar mot växthusets utsida, så att insidan blir slät för gavelplasten.

Putsa överflödig zink
Varmförzinkade delar kan ha zinkskägg. Om ett rör är trögt att trä ihop: fila försiktigt bort överflödet vid öppningen.

Vänta med att fästa väggrören i bågen

De nedre T22-rören med T41 monteras på jordankarna. Fäst dem inte i bågen ännu. Bågen fästs vid rören när stommen reses, enligt sida 18.

Bågen – sätt ihop rören

Lägg ut delarna på ett plant underlag. Montera två spegelvända sidor och koppla ihop dem med T36 vid nocken. T26-rörens krympta ändar ska peka uppåt mot nocken.

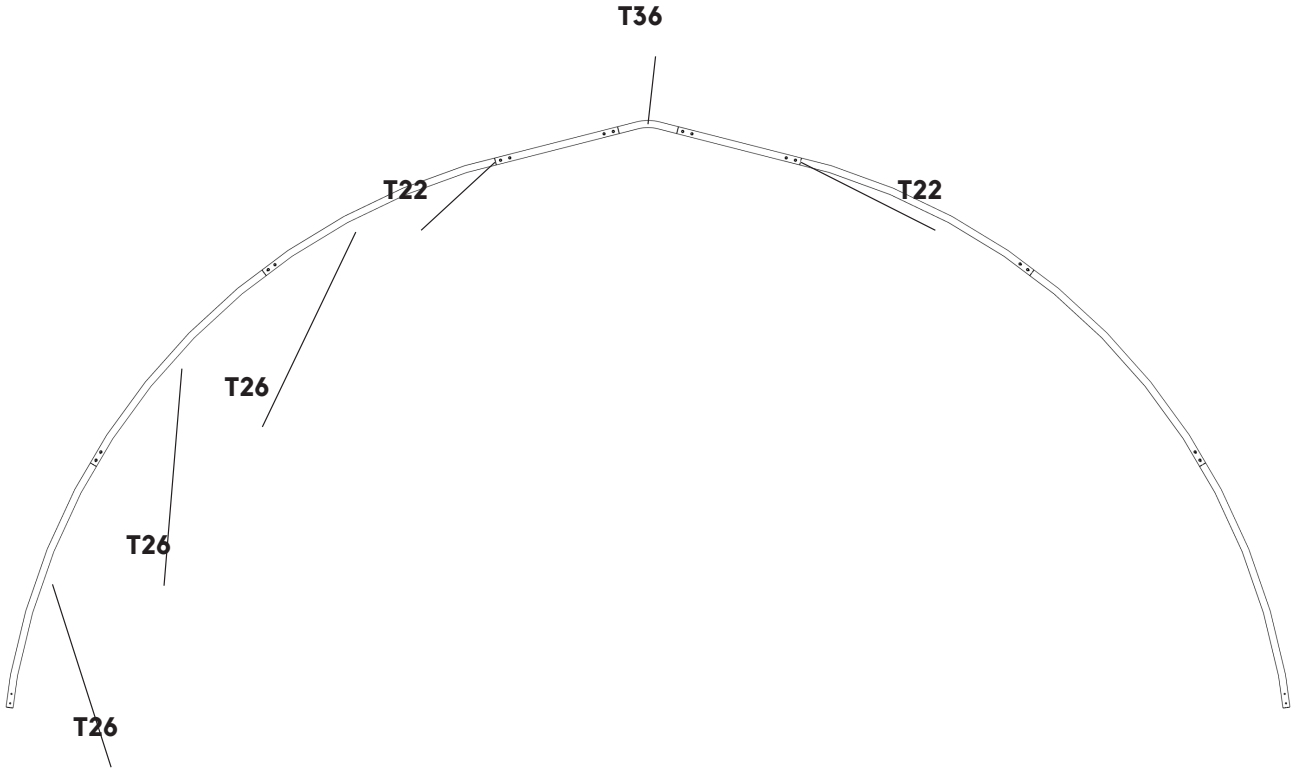

Samma tre T26 på höger sida.

H3 - självborrande metallskruv
Två skruvar i varje rörskarv. Åtta rörskarvar ger 16 st H3. Den krympta änden går direkt in i nästa rör; ingen extra skarvdel behövs här.

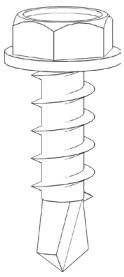

Delar som monteras nu, per båge

6 st T26 + 2 st T22 + 1 st T36 + 16 st H3.
De två nedre T22-rören och två T41-delarna visas inte här. De förbereds som fotrör enligt sida 11 och kopplas till bågen först vid resningen på sida 18.

Mittbalk – en till varje båge

Lägg delarna i rak linje: T56 + T57 + T56. Två T49 håller ihop varje skarv. Montera skarvarna spegelvänt. Den långa bulten ska sitta på samma sida om skarven som det korta T57-staget.

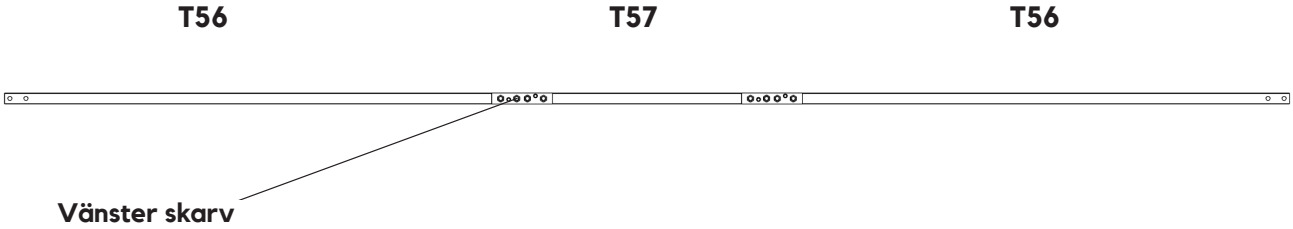

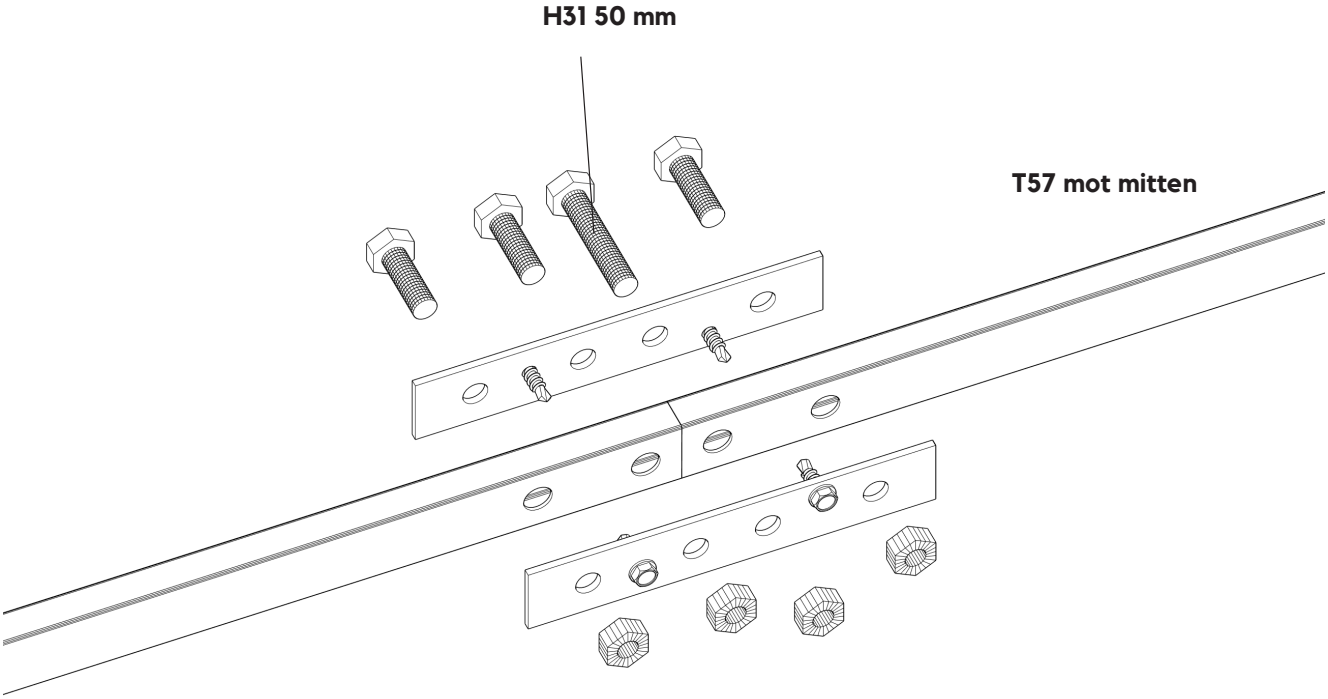

T56 mot bågens sida

Delarna visas åtskilda. Vänd ena T49 så att H3-hålen hamnar upptill på ena sidan av skarven och nedtill på den andra. Då möts inte skruvspetsarna inne i röret.

Per skarv - två skarvar per mittbalk

3 st H4 (30 mm) + 1 st H31 (50 mm) + 4 st H5 + 4 st H3.
Montera det sneda T57-staget på H31 först när bågen har rests och stagats, enligt sida 21.

Snedsträvor
Leva 6,2 har tre runda och två fyrkantiga snedsträvor vid varje gavel. Förbered fyra fyrkantiga snedsträvor totalt.

Fyrkantig snedsträva

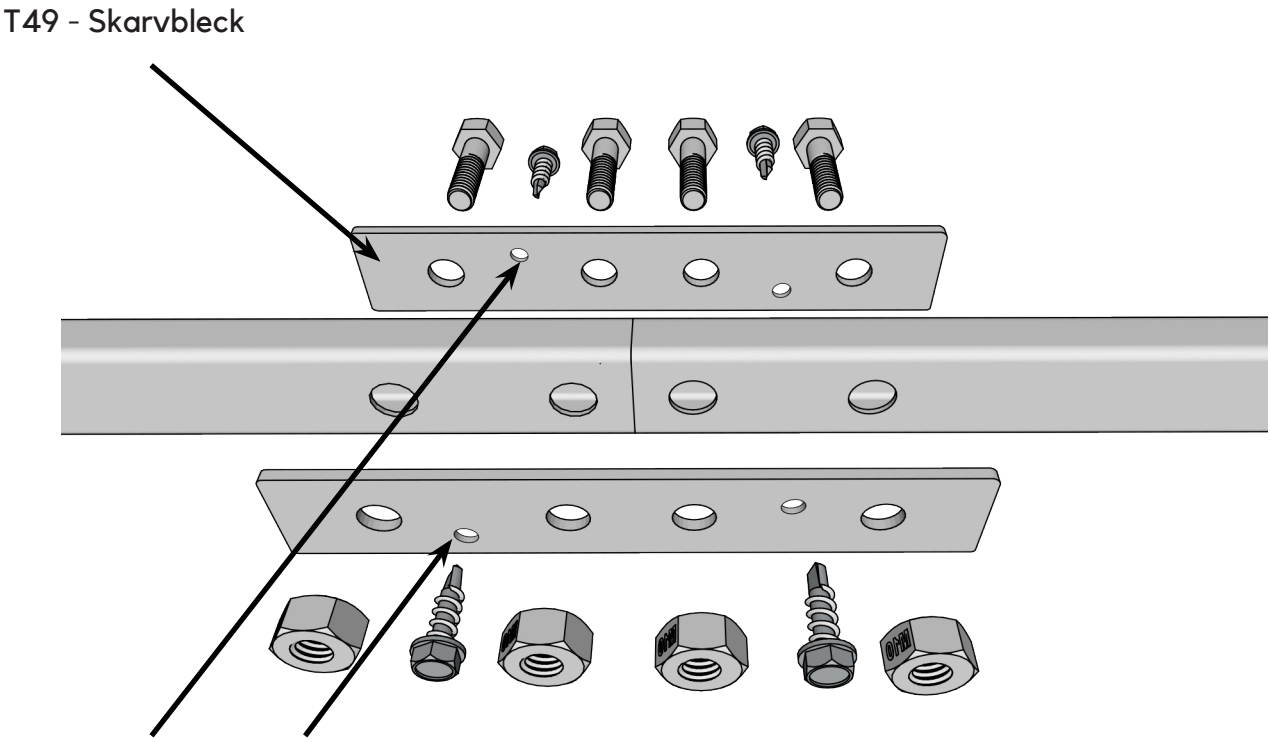

Observera: att hålen för de självborrande skruvarna sitter på olika platser.

Komplett fyrkantig snedsträva:
1 st T56 + 1 st T57 + 2 st T49
2 st T82 + 6 st H4 + 6 st H5 + 6 st H3

Materialrutan visar bara delarna som används nu.
Vid slutmontering tillkommer två T82,
två H4, två H5 och två H3.

Används på denna sida:

Förmontering:
1 st: T57 Kort-stag
1 st: T56 Stag
2 st: T49 Skarvbleck
4 st: H4 M10 x 30 mm
4 st: H5 M10 Mutter
4 st: H3 Metallskruv
1 st: 17 mm nyckel
Bits: 10 mm hylsa

Rund-snedsträva

Montera 1 st T51 och 1 st T41 med 2 st H3.
Vänta med att skruva fast det andra T51-staget. Det måste kunna vridas efter bågens form. Fäst de sista skruvarna när snedsträvan sitter i växthuset.

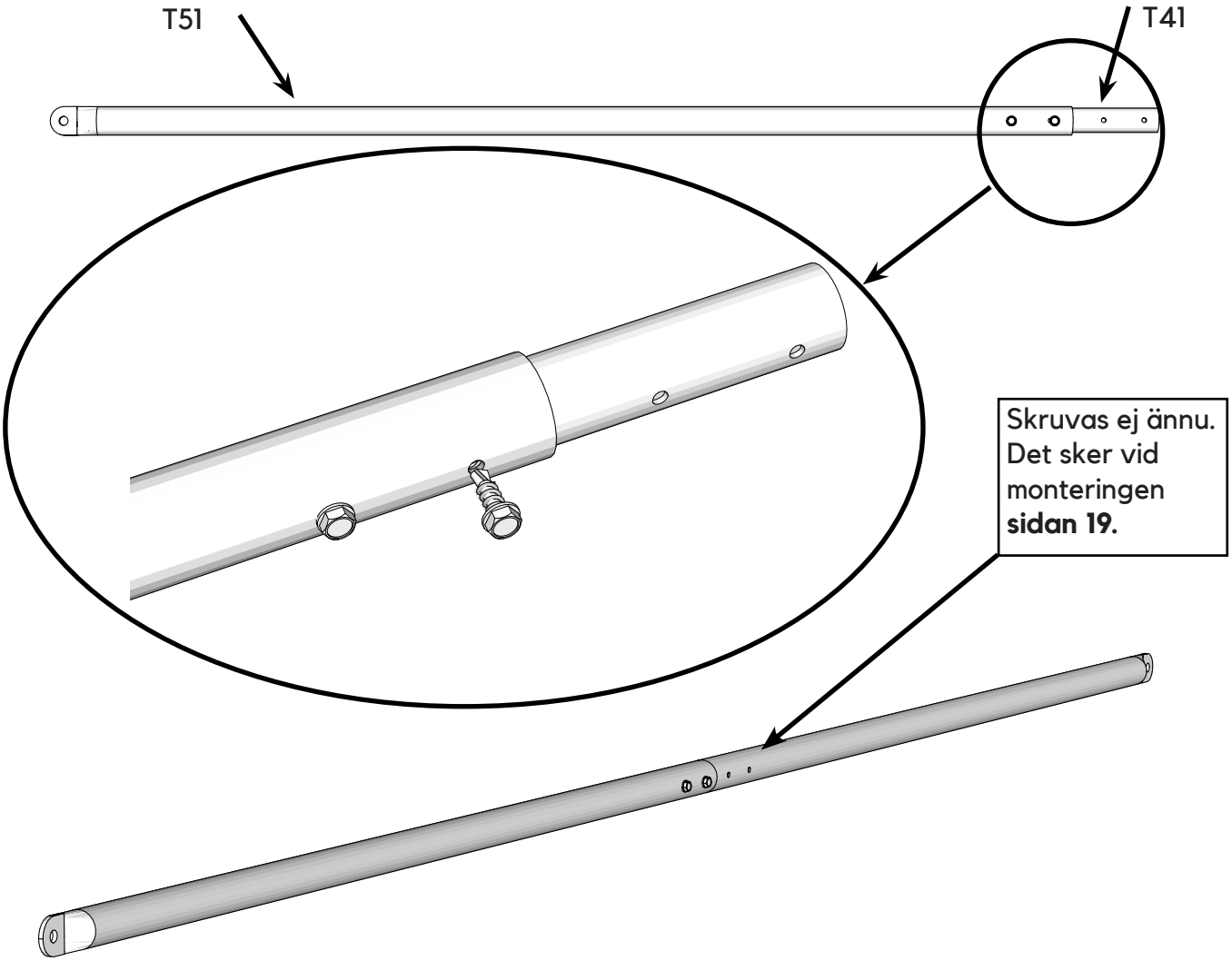

Tre runda snedsträvor per gavel.
Sex totalt för växthuset.

Komplett snedsträva:
2 st T51 + 1 st T41 + 2 st T82
2 st H4 + 2 st H5 + 6 st H3

Av sex H3 används två nu.
Fyra monteras på sidan 19.

Används på denna sida:

Förmontering, per sträva:

2 st:	T51 Enkelplatt-rör
1 st:	T41 Skarvrör
2 st:	H3 Metallskruv
Bits:	10mm hylsa

GjordNära
EST. 2013
BLIXTERBODA

Väggrör / fotrör

Montera fast 1 st **T41** skarv på varje **T22** Väggrör / fotrör med 2 st H3 Metallskruv.

Två fotrör per båge.
Förbered fotrören separat och montera dem på jordankarna enligt sidorna 12–16. Vänta med att fästa bågen tills stommen ska resas.

Se sida 45 för antal fotrör till din växthuslängd.

Används på denna sida:

Per Väggrör / fotrör:

1 st: T41 Skarv-rör
1 st: T22 Kort-rör
2 st: H3 Metallskruv

Mäta ut platsen.

Nu är det dags att börja mäta ut ert växthus med pinnar och snöre. Vi rekommenderar murarsnöre då det är slitstarkt och ofta finns i skarpa färger.

Steg 1 - Mät ut långsidan:
Slå ned pinne A i marken ungefär 20 cm förbi den punkt där ni tänker att växthuset skall stå. Slå ned pinne B. Dra ett snöre mellan pinnarna och spänn det ordentligt. Ta ut riktning så att ni har plats att gå runt växthuset utan problem, det underlättar snöröjning, gräsklippning och mycket annat. Rikta in växthuset så det står så som ni vill ha det.

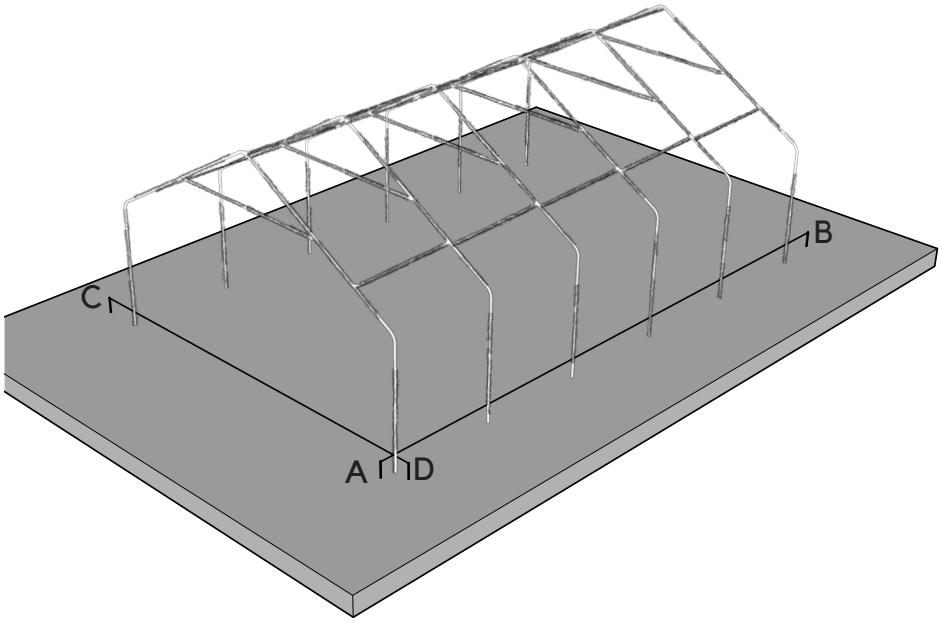

Steg 2 - Mät ut gavel #1:
Sätt i pinne C och D mät ut gavelbredden plus ca 15-20cm på vardera sida.

Steg 3 - Räta gavel #1:
För att få en helt vinkelrät gavel på växthuset så använder man den så kallade 3-4-5 metoden. Mät ut 300cm på kortsidan och gör en märkning på snöret med en bit tejp. Mät ut 400cm på långsidan och märk på samma sätt. Mät nu diagonalen från tejpbitarna. Den skall bli 500cm. Flytta pinne C till rätt mått. Nu är vinkeln 90grader. Detta steg är ytterst viktigt inför resten av bygget.

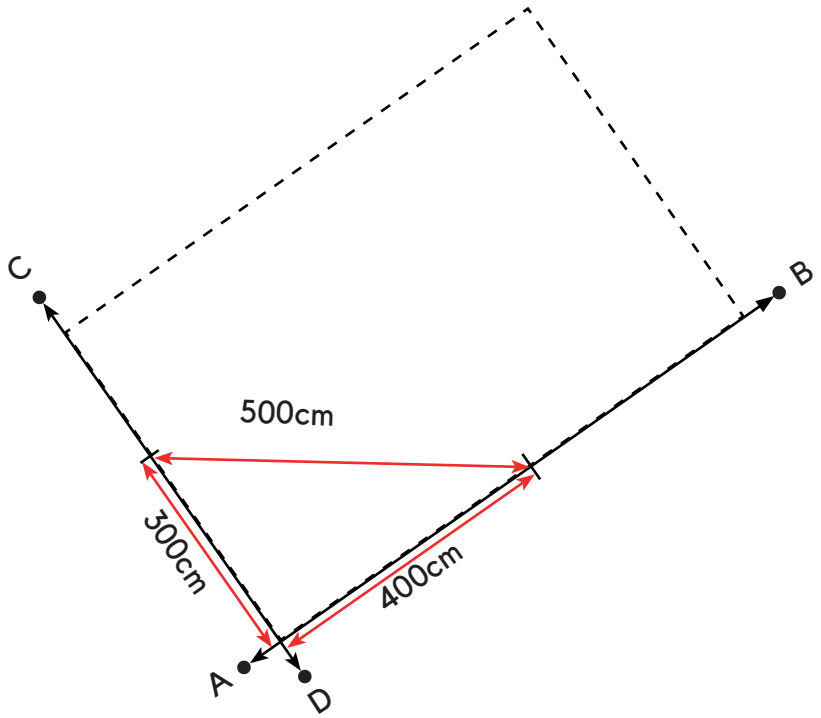

Principbild från Leva-familjen. Visar momentet; bågformen kan skilja sig.

Mät ut platsen

Steg 4 - Mät ut bredden:
Markera 620 cm mellan fotrörens mittpunkter. Lägg snörena lika i förhållande till rören på båda sidor. Det är centrumavståndet som styr bredden.

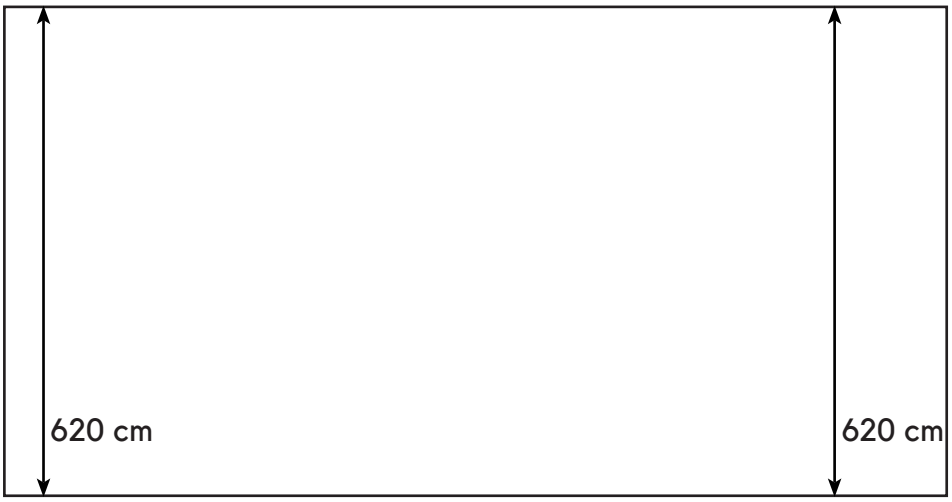

Steg 5 - Räta gavel 2
Markera beställd längd mellan första och sista bågens centrum. Upprepa 3-4-5-metoden på sidan 12. Kontrollera till sist att båda diagonalerna mellan hörnens mittpunkter är lika långa.

Så här ska det se ut.

Så här ska det INTE se ut!

Slå i jordankare.

Nu är platsen utmärkt med snören runt om och det är dags att slå i jordankarna.
Jordankarna skall sitta med ett avstånd av 150cm från mitten av ankaret till mitten av nästa ankare. Var mycket nogrann med detta mått, för sitter ankaret med fel avstånd blir det stora problem längre fram i bygget. Bäst är det att använda en tumstock men ett vanligt måttband går också bra. Jordankaret är krympt i båda ändarna och det är för att det lättare ska gå ned i jorden. I röret finns även ett hål som används då röret galvas, änden med hålet ska vara nedåt. Använd en kraftig hammare eller en liten slägga. Håll ena handen om jordankaret medan du slår ner den, på så vis kan ni hela tiden justera om den börjar hamna snett åt något håll. Hamnar den mycket snett så måste ni börja om. Använd med fördel en brädbit som mellanlägg när ni slår ned ankaret. Detta är för att den krympta änden i ovankant inte skall deformeras för mycket.
En viss deformering är okej, blir den för deformerad så använd en fil eller dylikt och fila till deformationen så det går att trä på väggröret.

Jordankaret ska stå rakt.
Slå ned ankaret så att endast 15–20 cm sticker upp över marken. Om det hamnar snett, räta försiktigt med ett väggrör som hävarm. Ankarnas uppstick behöver inte vara exakt lika; väggrören justeras i nästa steg.

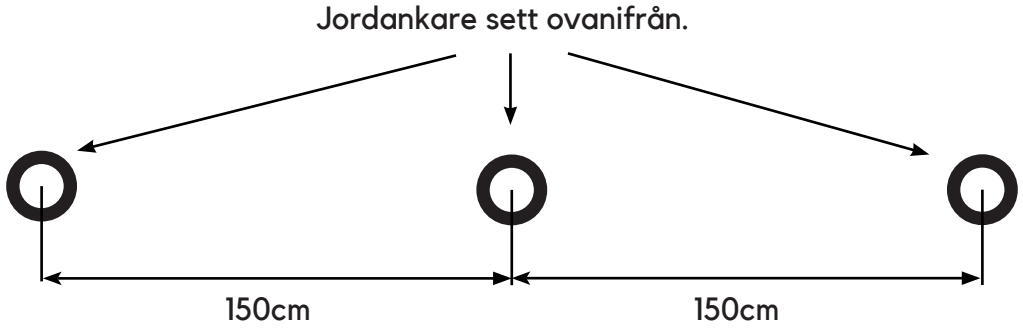

Väggrör = T22, kort rör 60 cm.

Steg 6: Montera väggrören. Tvärs över varje gavel ska rören vara i nivå. Längs växthuset får bågarna följa en rak, jämn lutning enligt steg 9 på nästa sida.

Börja vid gavelns lägsta hörn, C i bilden. Trä ett T22 över jordankaret vid C och skjut ned röret till marken. Om nivåskillnaden mellan C och D är stor kan du höja C-röret högst 5 cm.

Fäst röret vid C med 2 st H3 självborrande skruvar. Spänn sedan ett snöre mellan väggrören vid C och D.

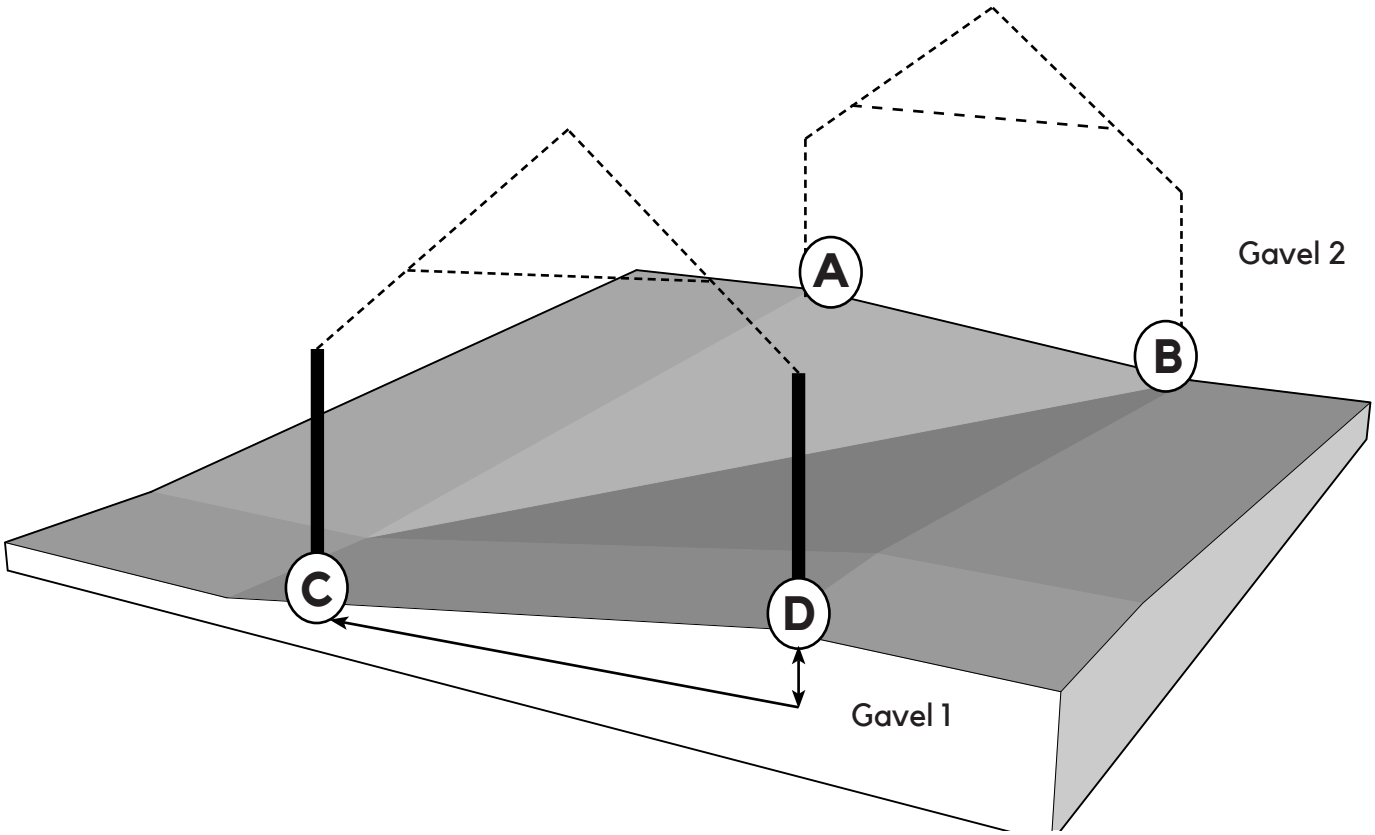

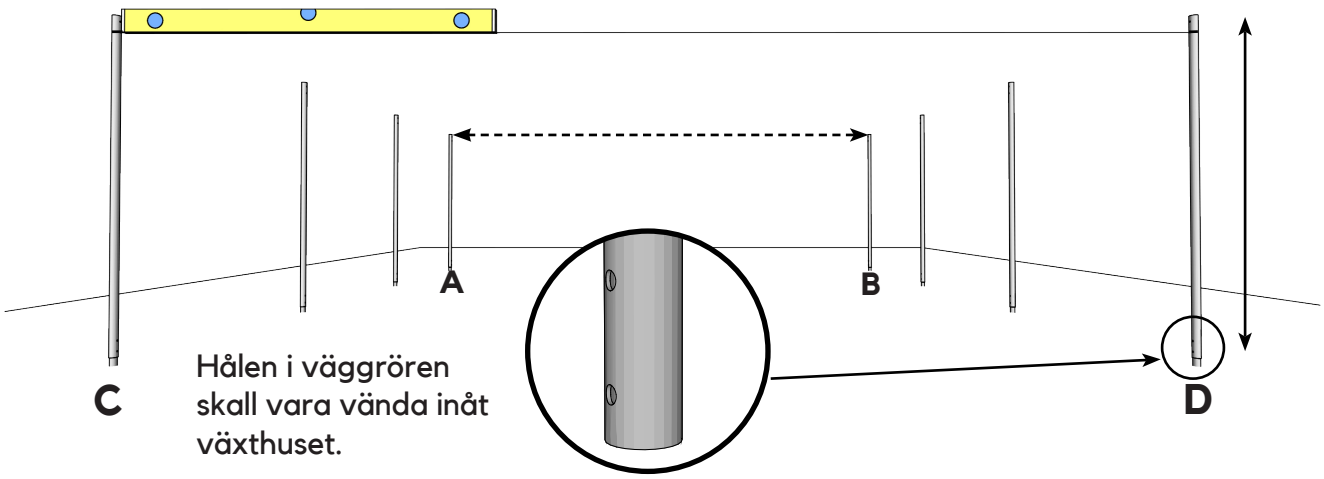

Steg 7: Kontrollera med vattenpass att C och D är i nivå. D-röret får tryckas ned högst 30 cm. Jämna annars till marken. Fäst D-röret i jordankaret med två H3. C-röret är redan fäst.

Steg 8: Gör samma sak vid andra gaveln. Utgå från den lägsta punkten på varje gavel.

Steg 9: Håll högst cirka 10 cm höjdskillnad per 150 cm mellan bågparen. På ett 10,5 m långt hus är det sju mellanrum: högst cirka 70 cm totalt.

Spänn murarsnöre C—A och D—B. Sätt resterande rör efter snöret så att bågarna följer en rak lutande linje. Låt inte lokala gropar eller höjder styra varje båges höjd.

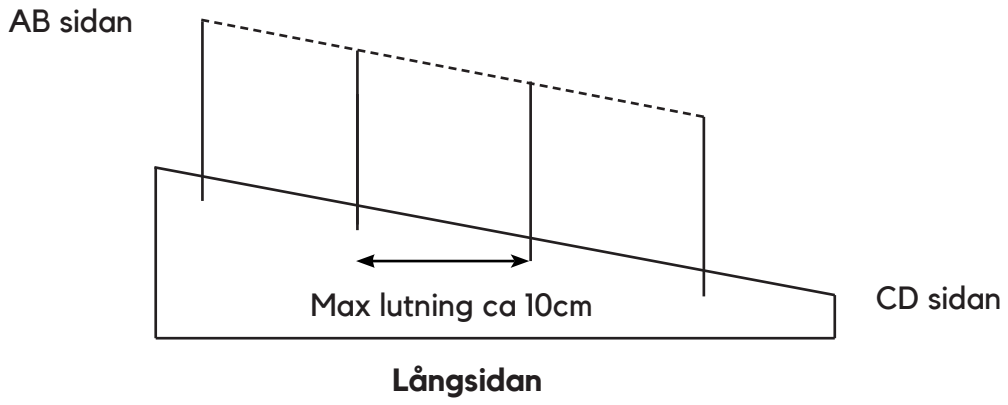

Steg 10:
Kontrollera att varje väggrör är låst i jordankaret med totalt 2 st H3 självborrande skruvar. Skruva fast de rör som ännu inte är låsta. Om de förborrade hålen i väggröret har försvunnit under mark så får ni borra nya **hål rakt genom stålet. Tryck ordentligt så att ni inte slinter.**

De här stegen är tidskrävande och det är bra att lägga extra tanke och energi på detta steg då det är ytterst viktigt. Växthusets bågar ska stå rakt och inte luta åt något håll för skulle bågarna komma i olika nivåer blir resten av konstruktionen lidande och det kommer leda till onödig förslitning av plasten.

Montering av plattorna

När väggrören är fastskruvade och riktade i rak linje är det dags att montera plattorna. De träs över rören och passerar skruvarna.skruvarna utan problem.

Steg 1:
Montera en ubult med sadel på varje platta. Sätt muttern så långt ut som möjligt på skruven så den går ned över väggröret och jordankaret utan problem.

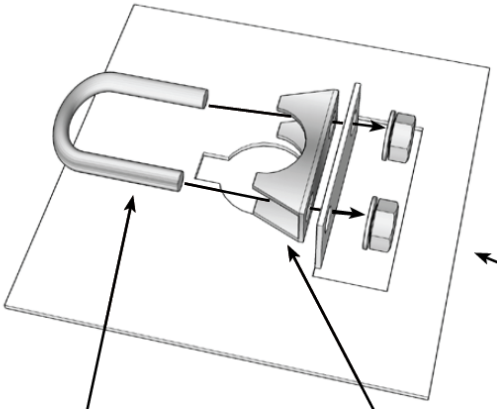

Steg 2:
Gräv en cirka **20cm** djup grop vid varje väggrör/jordankare. Gropen ska vara tillräckligt stor för att plattan ska få plats.

Steg 3:
Trä på plattan över väggröret och tryck det hela vägen ned i gropen. Tryck ned plattan ordentligt med foten.

Steg 4:
Dra åt muttrarna med en **#13** nyckel eller en skiftnyckel så plattan sitter ordentligt fast.

Steg 5:
Fyll igen gropen.

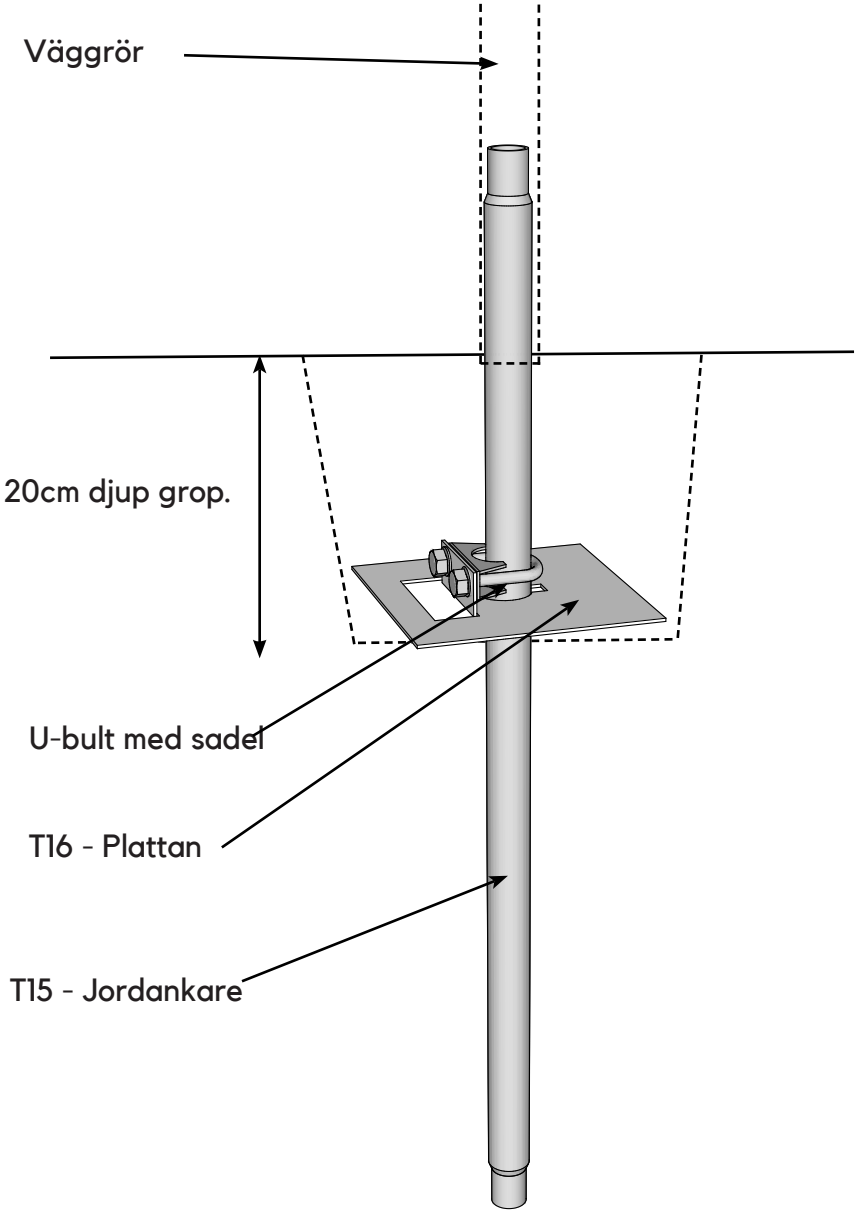

Per T15-jordankare: en T16-platta och en U-bult med sadel.

Från raka jordankare till rest båge

Slå ned jordankarna rakt. Då är det enklast att loda in dem och få rätt avstånd mellan bågparen. Den lilla lutningen inåt kommer när bågen monteras.

1. Börja lodrätt

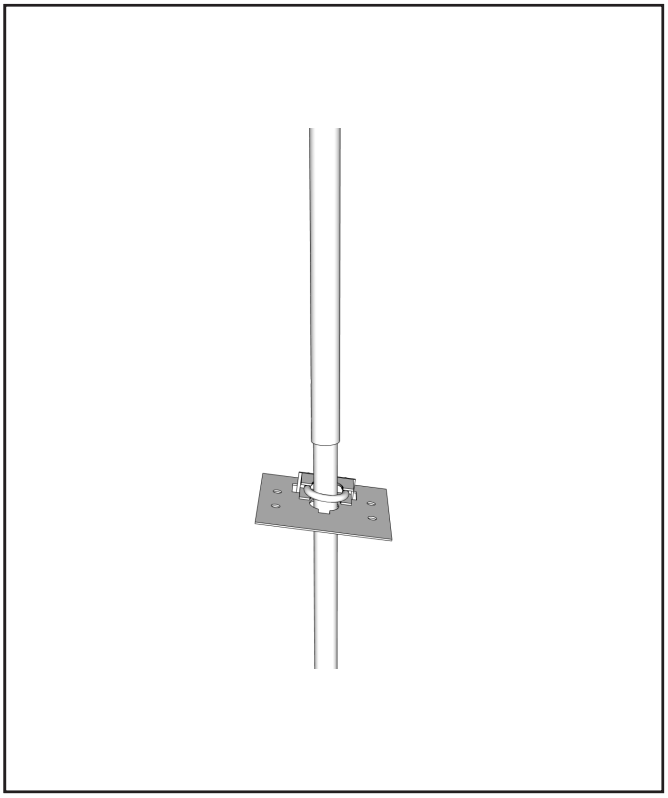

T15 med T22-väggrör.

2. Passa in bågen

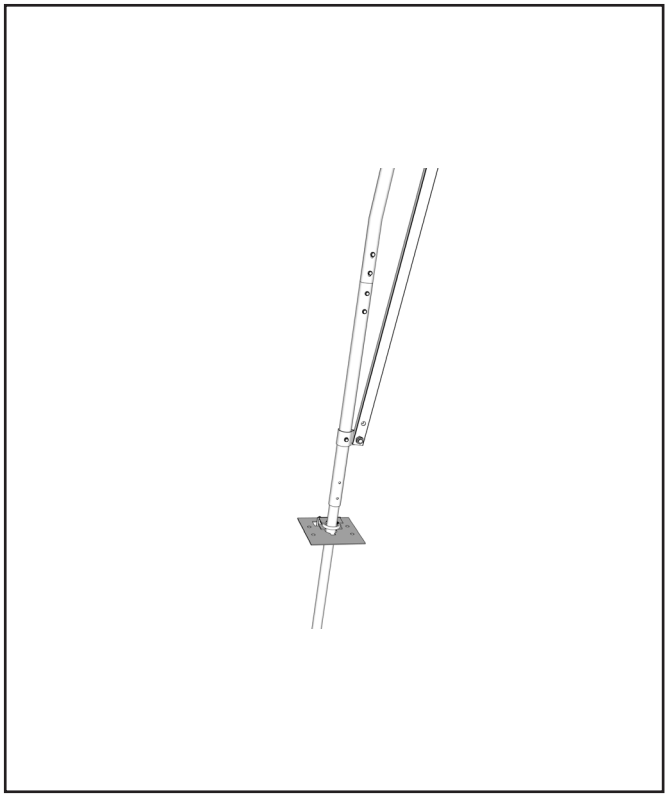

Tryck bågens fotrör lite inåt vid passning.

3D-vyer från arbetsmodellen. Lutningen är liten i verkligheten.

Bågen kan verka för kort när den ligger löst. Stålet är flexibelt och bågen är gjord för att dras isär. Vid resningen hjälps ni åt att föra ut bågens ändar och trycka fotrören lite inåt så att bågen går på T41.

Gjuta? Det behövs normalt inte. Om du ändå vill gjuta fast jordankarna: vänta tills bågarna är på plats och stommen är riktad.

Res första sektionen – börja nedifrån

Arbeta 3–4 personer. Gavelbågens rörskruvskallar ska peka UTÅT, så insidan blir slät för gavelplasten. Håll bågen tills strävorna håller den; innerstagen monteras därefter.

1. Res gavelbågen på fotrörens T41. Lås varje övre T41-insticksände med 2 st H3 per övre T41-insticksände, totalt 4 st H3 per båge.
2. Håll bågen och montera båda platta snedsträvorna från gavelbågen till nästa båges fotrör. Dra åt och lås varje T82 med en H3.
3. Res båge 2, 150 cm bort. Lås dess T41 med fyra H3.
4. Fäst de två låga, raka T56, ett per sida, med H4/H5. De behöver ingen H3. Först när bågar och låga stag sitter fast får någon klättra upp.

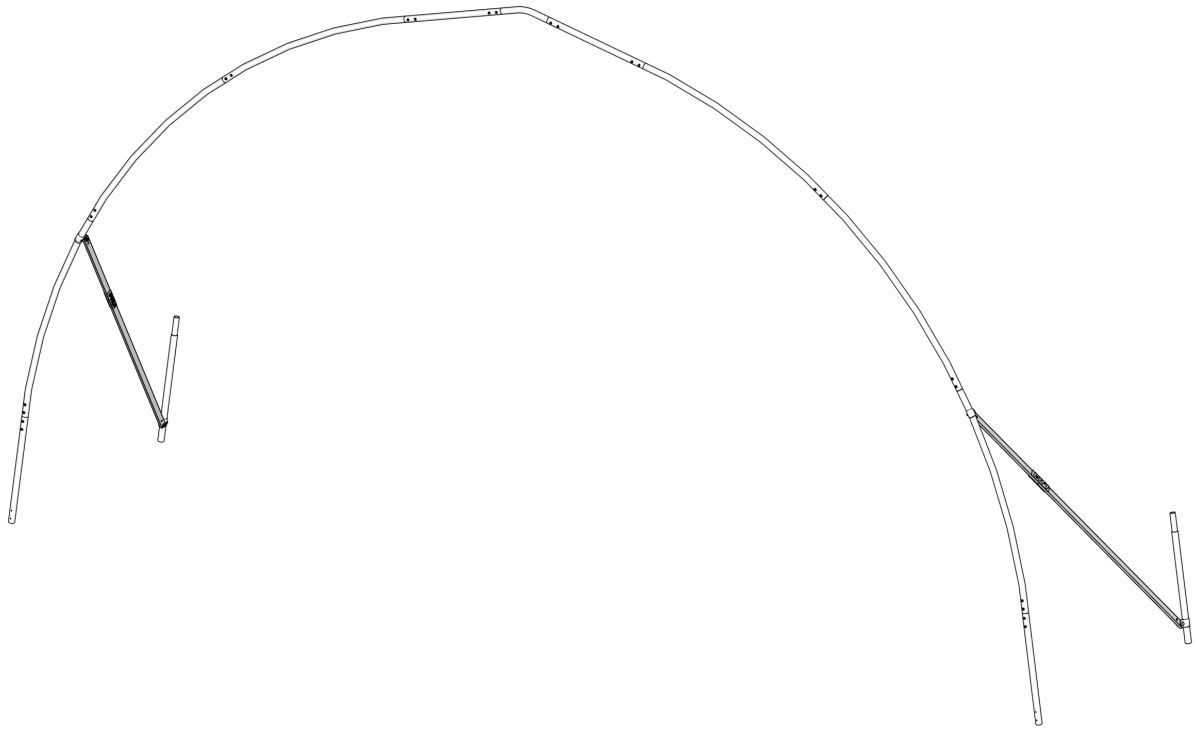

Bilden visar steg 2

Nästa båges fotrör sitter redan på jordankarna. Lämna aldrig den första bågen utan stöd. Klättra först när båda bågarna och de låga stagen är säkrade.

Staga upptill – därefter innerstagen

5. Montera de tre runda snedsträvorna: två längs sidorna och en upp mot nocken.
6. Montera T56-mellanstaget i nocken. Loda bågarna och kontrollera att avståndet är 150 cm.

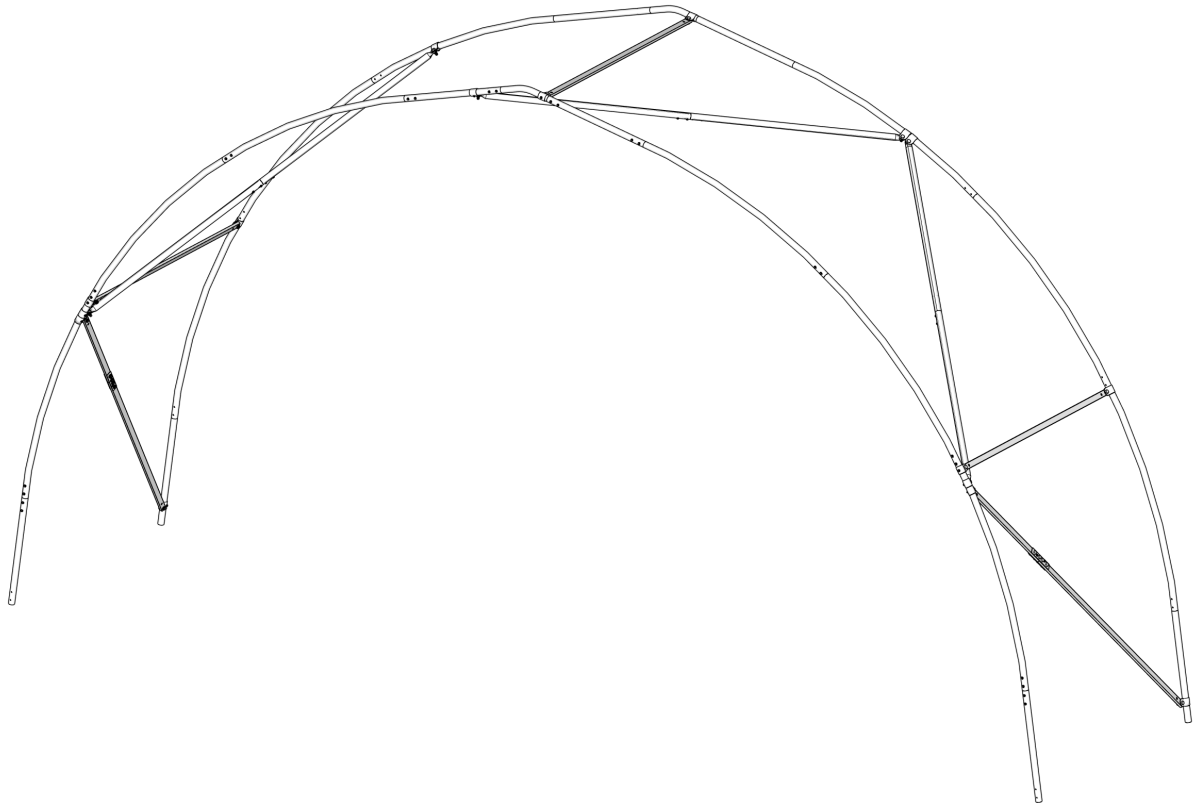

Sätt strävornas ändar i T82 med H4 och H5. Vrid den lösa T51-halvan tills båda ändarna ligger an. Loda och dra åt; lås varje T82 med en H3 och den sista T51/T41-skarven med två H3.

Nu kan innerstagen monteras enligt sida 20–21. Om ett fäste behöver finjusteras: håll bågen stödd, justera och lås därefter förbandet igen.

Per rund sträva vid resningen

2 st T82 + 2 st H4 + 2 st H5 + 4 st H3.
T51/T41 och två H3 förbereddes på sida 10. Bilden visar sektionen före innerstagen.

Innerstag 1 – mittbalk och sidor

Börja när sektionen är rest och stagad. Montera den förberedda mittbalken från sida 8 och sedan sidostagen. På gavelbågarna ska alla muttrar vara på UTSIDAN, så insidan blir slät för plasten.

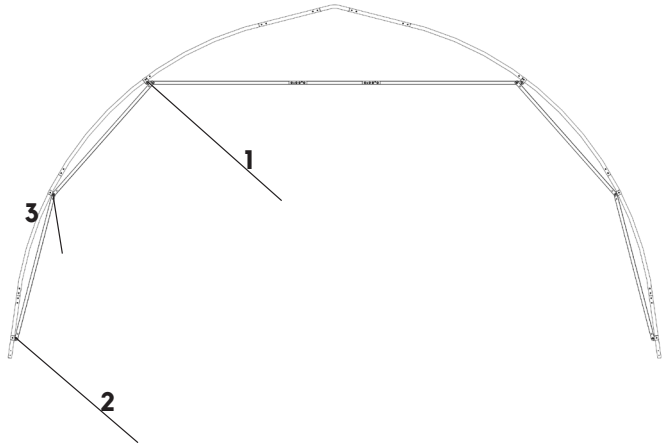

Vy utifrån. Gör likadant på båda sidor. De övre T57-stagen monteras på nästa sida.

1. Mittbalkens eget fäste

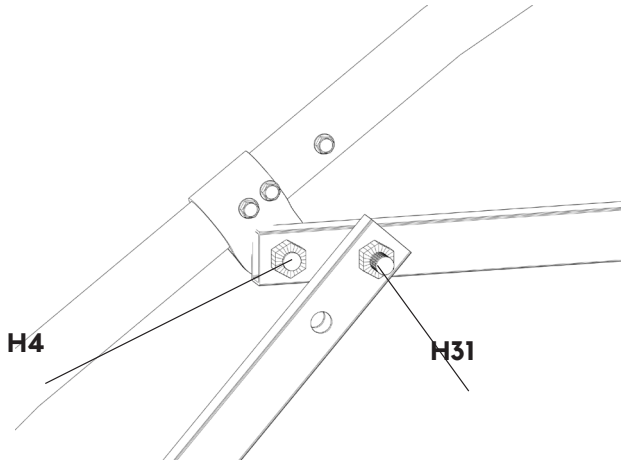

Vy från gavelns utsida. Eget T82 med H4 (30 mm) + H5.
Övre T56 fästs senare i hålet intill med H31 (50 mm) + H5, utan T82.

2. Nedre T56 till bågen

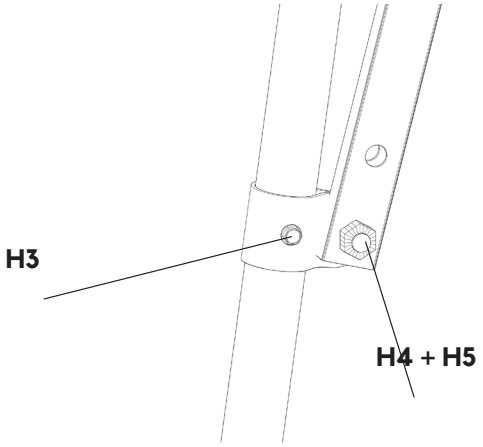

Sätt nedre T56 i ett eget T82 med H4 (30 mm) och H5.

3. Två T56 delar fäste

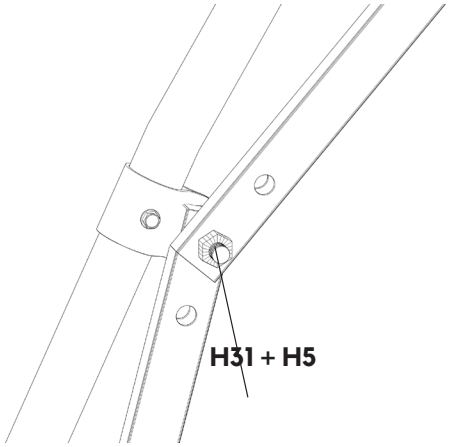

Båda T56 delar T82 och H31. Fäst övre T56 i mittbalken enligt bild 1.

Placera helst T82 direkt under bågskarvens H3-skruv. Dra bågen lätt till rätt läge, dra åt H4/H5 och lås T82 med H3. Om H3 hindrar: lossa den, sätt T82 mitt för hålet och skruva tillbaka H3 genom T82. Fungerar inte det, sätt T82 mellan bågskarvens skruvar.

Innerstag 2 – T57 och nockstag

Fortsätt när mittbalken och sidostagen sitter fast. Montera de två sneda T57-stagen och därefter det fristående T57 i nocken. På gavelbågarna vänds muttrarna mot UTSIDAN.

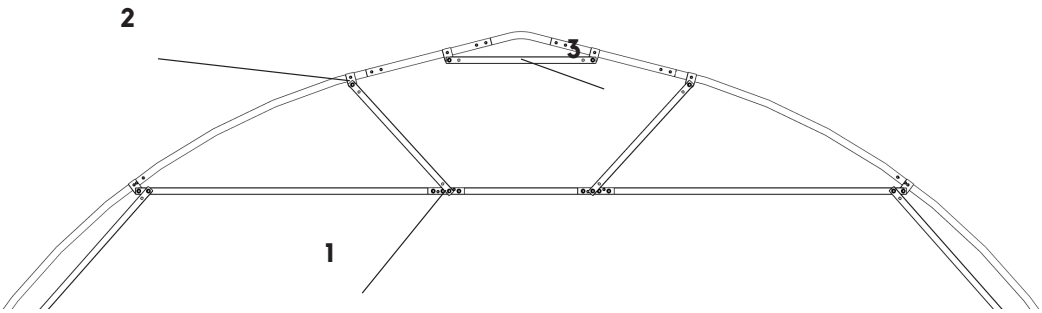

Övre delen av bågen sedd utifrån. Sneda T57 monteras spegelvänt.

1. Dela mittbalkens H31

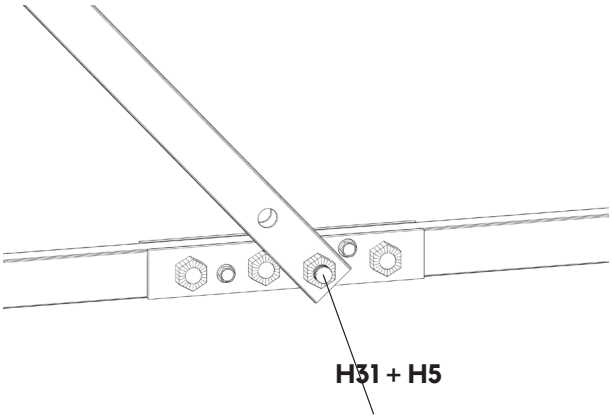

Lossa H5, trä det sneda T57 på skarvens H31 (50 mm) och sätt tillbaka samma H5-mutter. Ingen extra bult eller T82 här.

2. T57 till bågen

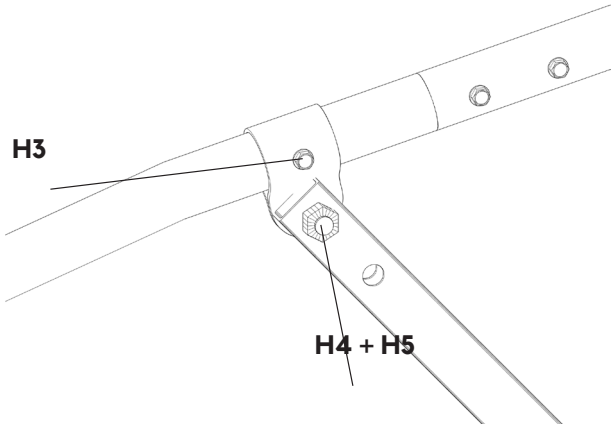

Ett T82 med H4 (30 mm) + H5. Passa in båda snedstagen, dra åt och lås varje T82 med H3.

3. Fristående T57 i nocken

Sätt ett T82 i varje ände med H4 + H5. Passa in staget i bågen, dra åt och lås båda T82 med varsin H3.

Totalt innerstag per båge, inklusive sida 8 och sida 20:
6 st T56 + 4 st T57 + 4 st T49 + 10 st T82.
14 st H4 + 6 st H31 + 20 st H5 + 18 st H3. Räkna delarna en gång.

Fortsätt båge för båge

1. Res nästa båge på de förberedda fotrören.
2. Förbind nocken med föregående båge med ett T56.
3. Montera innerstagen enligt sida 20–21.
4. Kontrollera avstånd, lod och linje innan du drar åt.
5. Säkra T41-skarvarna med H3. Snedsträvor och innerstag låses vid sina T82 enligt sida 19–21; raka T56-mellanstag behöver ingen H3.
6. Staga sista sektionen på samma sätt som sida 18–19. Vänd gavelns rörskruvskallar och muttrar utåt.

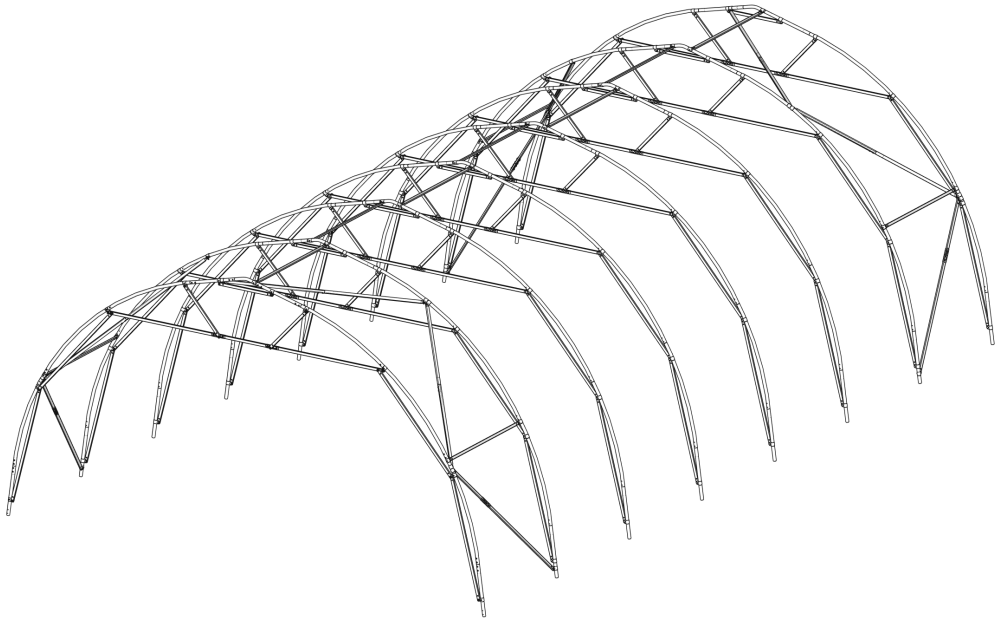

Exempel: 10,5 m med åtta bågar. Varje ytterligare 1,5 m ger en båge och ett mellanstag i nocken.

Ett mellanstag per 150 cm sektion

1 st rakt T56 + 2 st T82 + 2 st H4 + 2 st H5. Ingen H3 på detta raka mellanstag.
Gavelsektionernas två låga T56 och snedsträvor monteras enligt sida 18–19. Rikta och dra åt hela stommen innan plasten monteras.

Montering hållare-upprullning.

Steg 1: Sätt en T82 klämma enligt bild nedan.
Steg 2: Montera hållaren enligt infällda bilden.
Steg 3: Skruva fast T82 med en H3 Metallskruv.

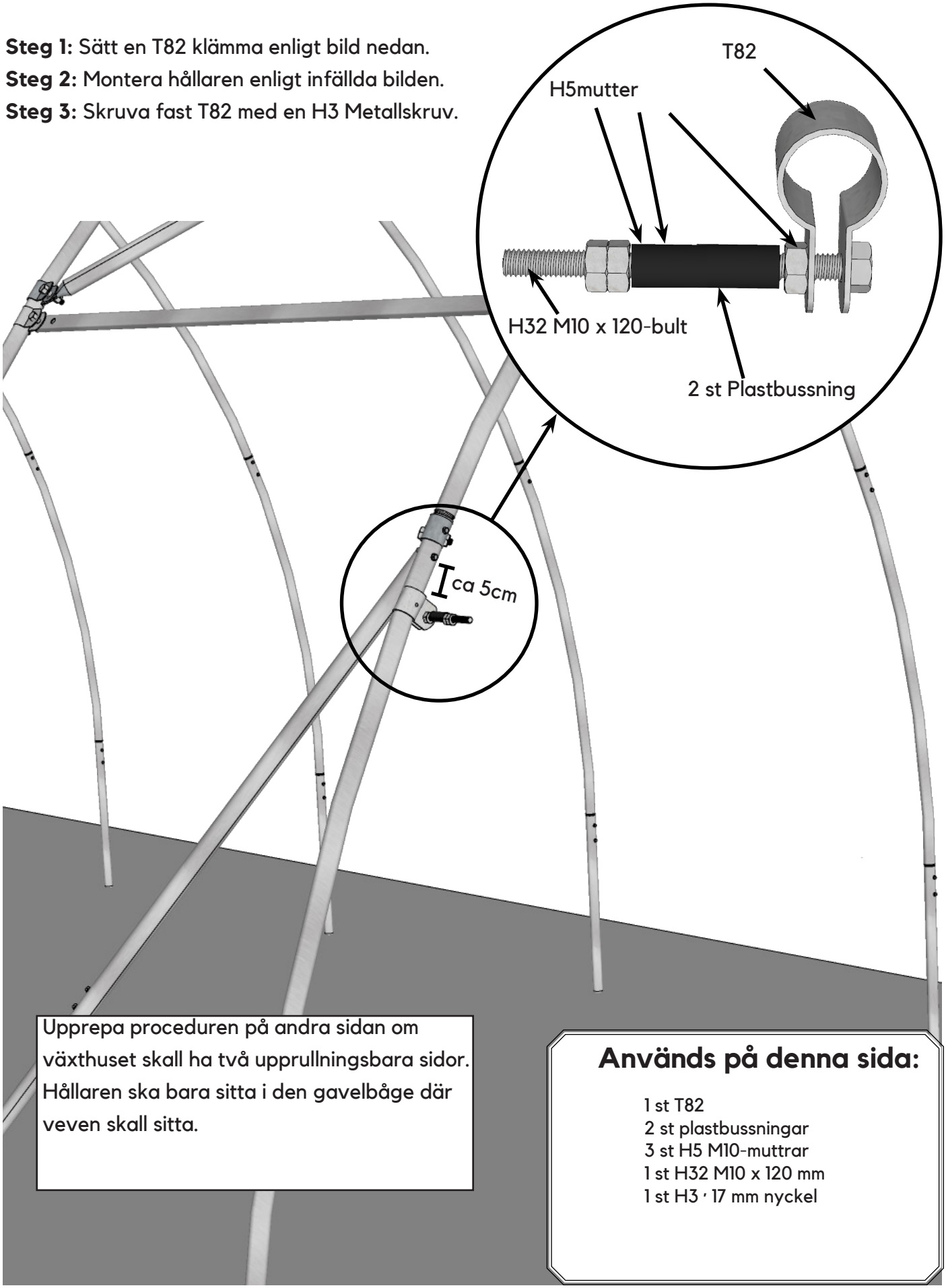

Upprepa proceduren på andra sidan om växthuset skall ha två upprullningsbara sidor. Hållaren ska bara sitta i den gavelbåge där veven skall sitta.

Används på denna sida:

1 st T82
2 st plastbussningar
3 st H5 M10-muttrar
1 st H32 M10 x 120 mm
1 st H3 · 17 mm nyckel

Principbild från Leva-familjen. Visar momentet; bågformen kan skilja sig.

Montera vevens stödarm

Steg 1:

Skjut in T45 i T25 utan skruvar. Prova armen på hållarbulten och anpassa den till marken genom instick eller kapning av T25 nedtill. Ta ned armen och lås skarven med 2 st H3 genom överlappet.

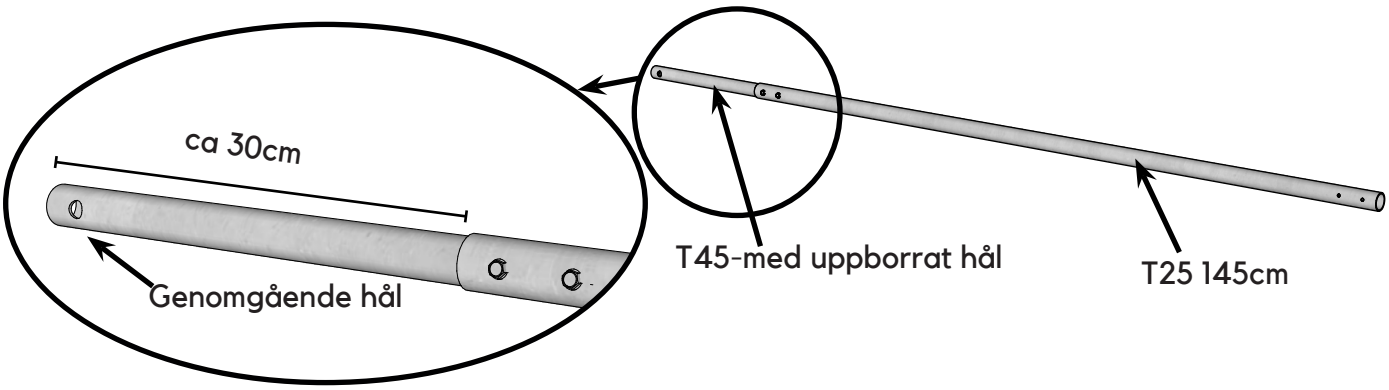

Steg 2:
Trä stödarmen på bulten efter de tre vanliga M10-muttrarna och de två bussningarna. Avsluta med en H28 M10-låsmutter. Dra bara så långt att armen kan svänga fritt.

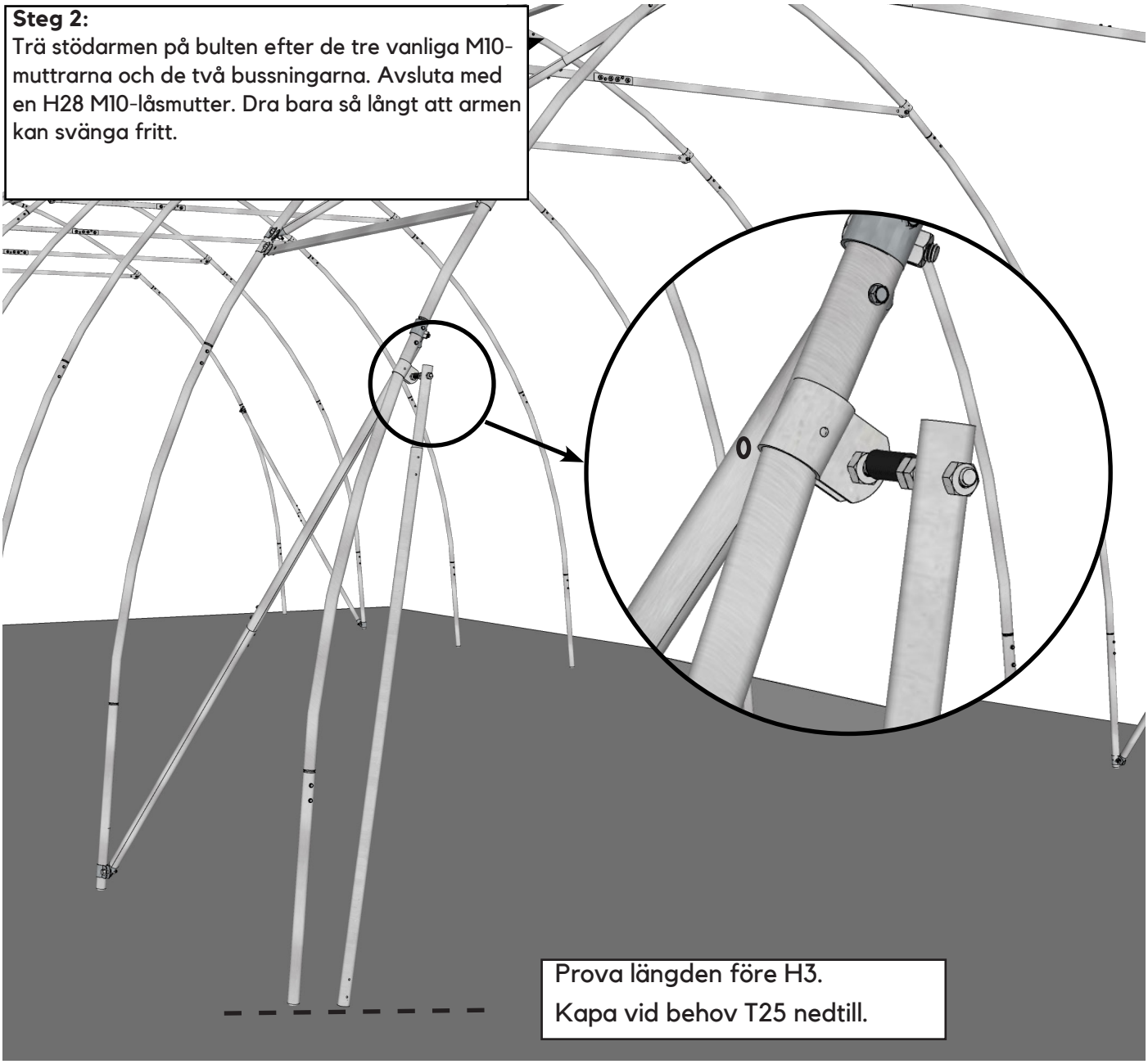

Prova längden före H3.
Kapa vid behov T25 nedtill.

Principbild från Leva-familjen. Visar momentet; bågformen kan skilja sig.

Montering av skenor till Wiggle Wire

På upprullningssidan monteras tre hela rader. På den stängda sidan t**två;** se sida 27.

1. Bestäm nedersta skenradens läge **vid ma**rken i båda gavlarna. Använd samma raka längslutning som fotrören på sida 15.

2. Markera mittskenans centrum 40 cm över den nedersta raden. Markera övre raden ytterligare 90 cm högre.

3. Spänn riktsnören mellan gavlarna, 2 cm under varje skenrad. Montera efter snöret längs hela huset. Följ den raka längslutningen; gör inte knäckar efter lokala gropar och höjder.

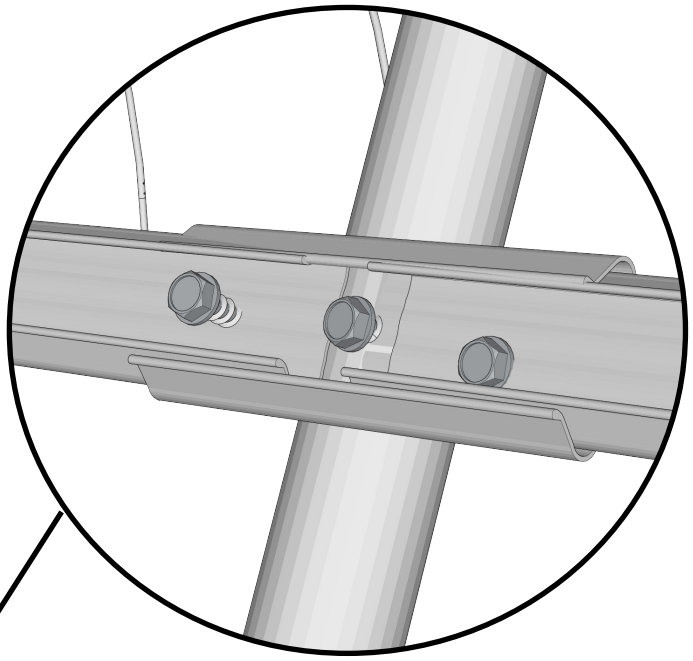

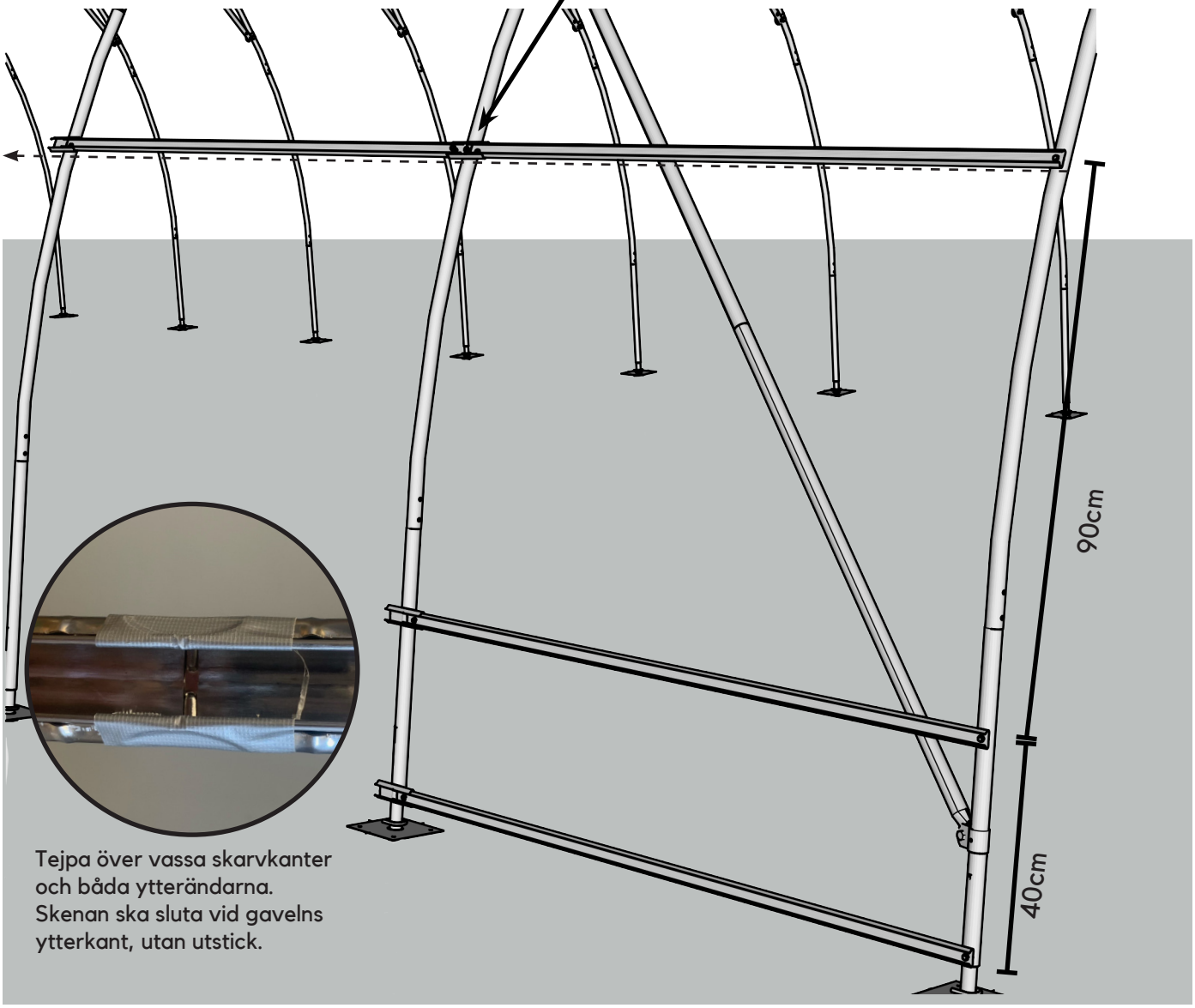

Tejpa över vassa skarvkanter och båda ytterändarna. Skenan ska sluta vid gavelns ytterkant, utan utstick.

Principbild från Leva-familjen. Visar momentet; bågformen kan skilja sig.

Wiggle Wire – fortsätt skena för skena

1. Fäst första profiländen direkt i gavelröret med EN H3. Profilen ska sluta vid gavelns ytterkant.
2. Lägg en skarv på insidan av profilen vid nästa båge. Loda bågen.
3. Fäst skarven i bågen med en H3, och profiländen i skarven med en H3.
4. För in nästa profil och justera skarven mitt över bågen. Fäst även denna profilände med en H3.
5. Fortsätt hela raden. Vid sista gaveln fästs profiländen direkt i gavelröret med EN H3, utan skarvplåt.

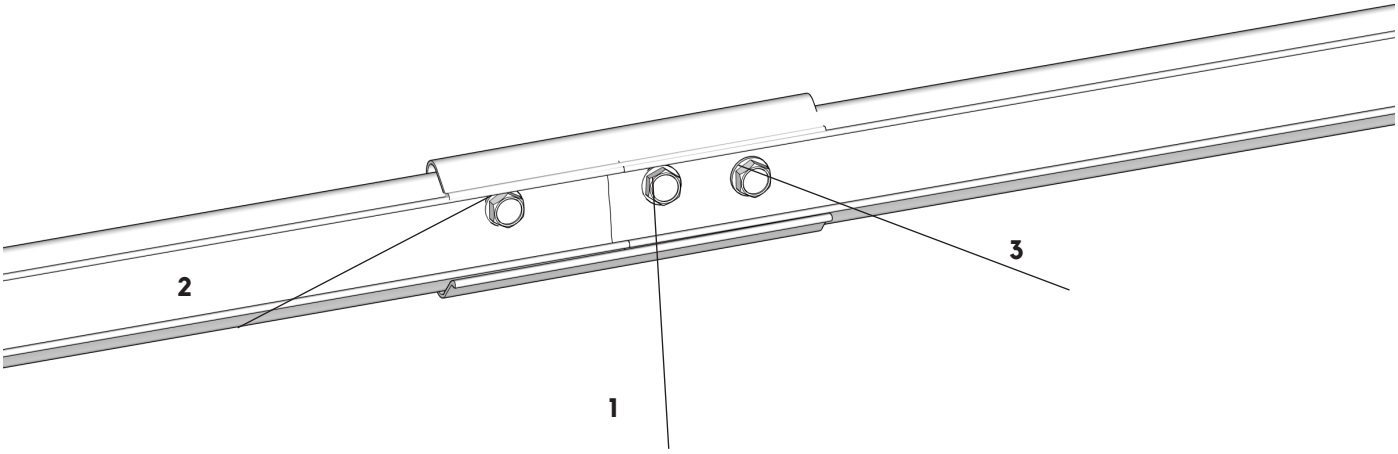

Vid varje inre skarv: 1 st H3 till bågen + 1 i vardera profiländen = 3 st H3. Bågen är dold i detaljbilden.
Vid radens ytterändar: 1 st H3 per gavel, utan skarvplåt.

Räkna en färdig skenrad

En profil och en tråd per 1,5 m. Skarvar: en färre än profiler. H3: tre per skarv + två ändskruvar.
Exempel 10,5 m: 7 st profiler, 7 st trådar, 6 st skarvar, 20 st H3. En extra H3 per rad är reserv.

Skenrader på de två långsidorna

Upprullningssida: tre skenrader

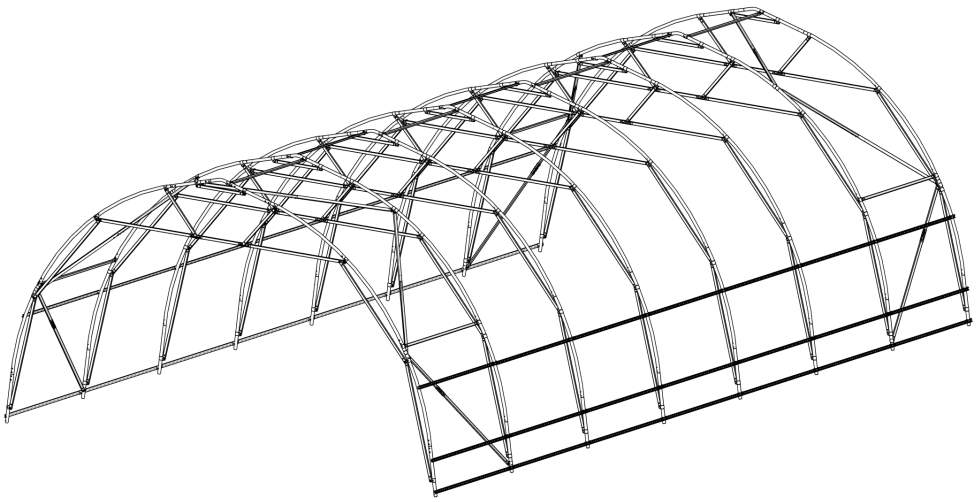

Övre: 130 cm

Mitten: 40 cm

Nedre: vid marken

Stängd sida: två skenrader

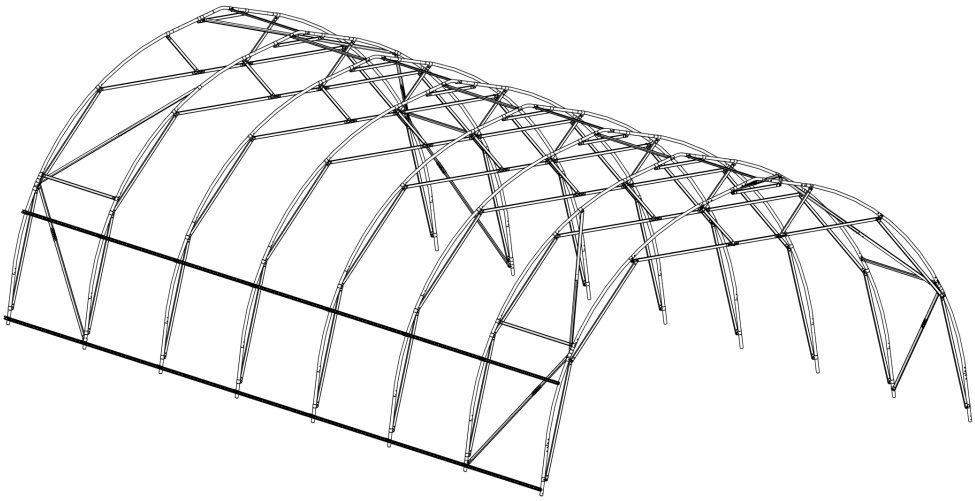

Övre: 130 cm

Nedre: vid marken

Dörrgaveln förbereds före plasten

Förbered dörrblad, karmdelar och skenbalk enligt dörrmanualen sida 4–8 och sida 11. Montera nu karmens T70 och följ sidorna 9–15, inklusive höjdprovet före kapning och plast. Skena och dörrar slutmonteras efter plastarbetet.

Stängd gavel – två stolpar

Sätt stolparna symmetriskt: centrumavstånd 2 000 mm, alltså 1 000 mm från gavelns mitt till varje stolpe. Samma bredd som skjutdörrens karmben. Förbered båda stolparna på marken.

1. Lägg två D1 kant mot kant. Rikta med ett långt vattenpass.
2. Centrera en D6 över skarven på utsidan. Sätt 10 st H1: fem i vardera D1, i förskjutna rader.
3. Upprepa för den andra stolpen.
4. Sätt ett T70 på mittbalken vid varje stolpe. Passa in stolpen, anpassa gropen och kapa övre änden vid behov. Loda i båda riktningar.
5. Fäst varje T70 med två H3 uppifrån i mittbalken och fyra H1 i stolpen. Fyll och packa jorden runt foten.

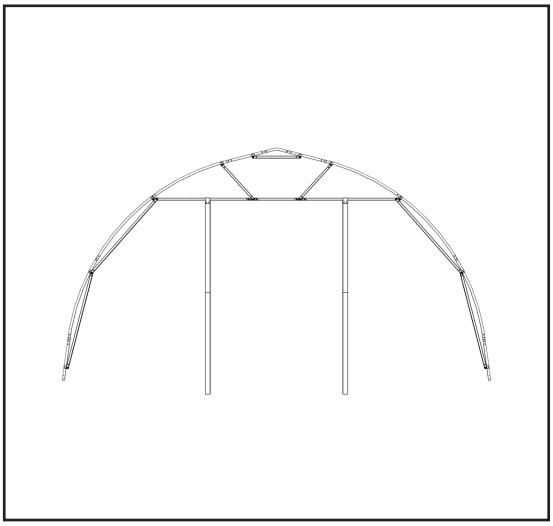

2 000 mm centrum till centrum

Klämbrädorna sätts på insidan efter gavelplasten, se sida 34. De 32 skruvarna till dem används först då.

D6 centreras över skarven. Fem skruvar ovanför och fem nedanför.

Delar till båda stolparna

4 st D1 (34 x 70 x 147,5 cm) + 2 st D6 (15 x 70 x 77 cm)
2 st T70 + 4 st H3 + 28 st H1 här: 20 till träskarvar, 8 till T70.
Till sida 34: 4 st D2 + 32 st H1. Totalt stängd gavel: 60 st H1.

Tejpa alla bågar

Steg 1:
Tejpa alla bågar med medföljande vita vävtejpen.
Tejpen ska sitta på ovansidan av bågen - där plasten ligger emot bågen hela vägen ner till marken.

Tejpa den yta där plasten ligger mot bågen.

Steg 2:
Tejpa innerstagen på gavlarna, eftersom dessa ligger mot plasten på gaveln.

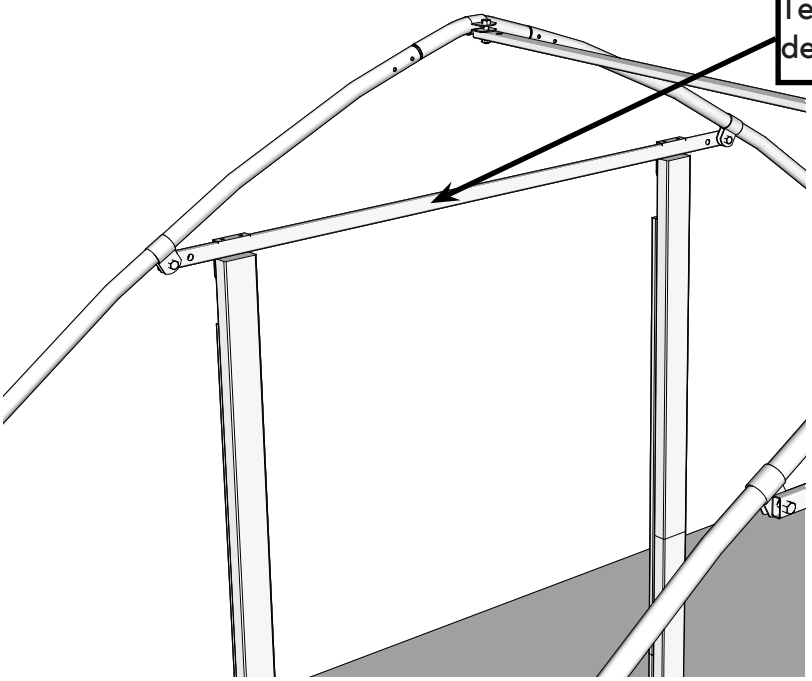

Principbild från Leva-familjen. Visar momentet; bågformen kan skilja sig.

Förbered marken runt växthuset

Gräv innan plasten monteras

Gräv nära väggarna men utanför jordankarplattorna: ungefär ett spadtag djupt och en spadbredd. Lämna dörröppningen fri. Som alternativ kan plasten täckas med en jord- eller grusvall. Inga vassa stenar får ligga mot plasten.

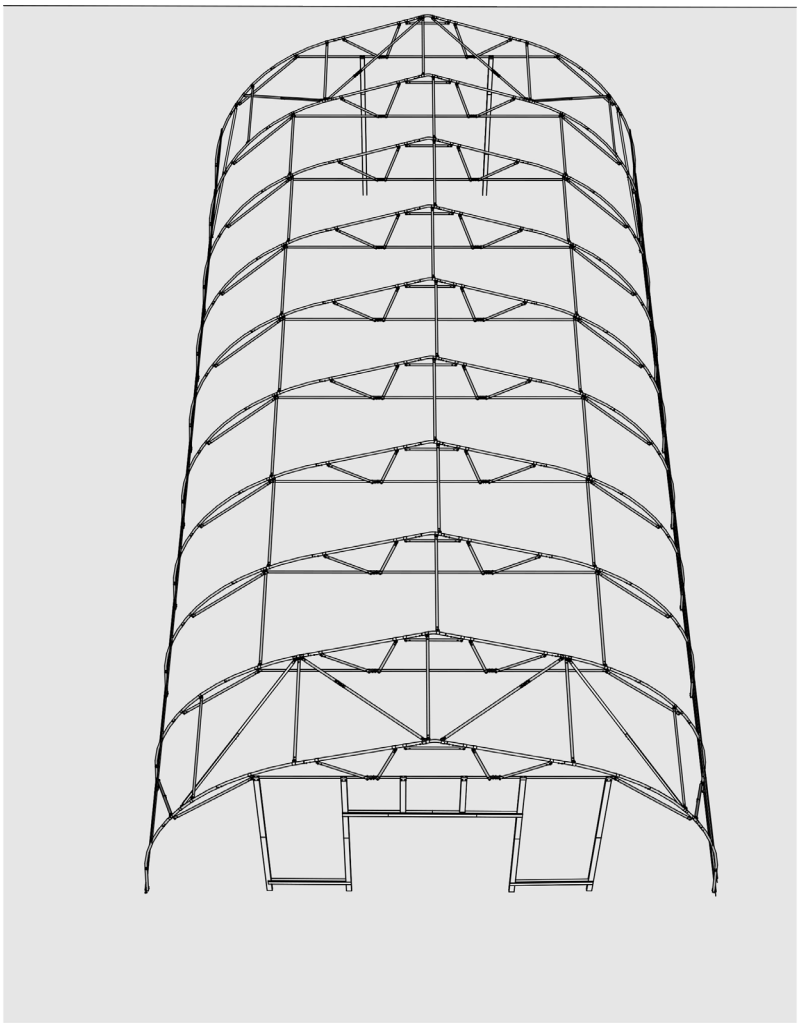

Gräv runt väggarna, med avbrott för dörröppningen. Principbild.

Gavelplast – dela och börja fästa

Välj en vindstilla dag, 5-25 °C. Avbryt om vinden tar tag i plasten.

1. Dela 8,5-metersbredden på mitten. Klipp längs den streckade linjen. Du får två bitar, vardera 4,25 x 7 m - en till varje gavel.

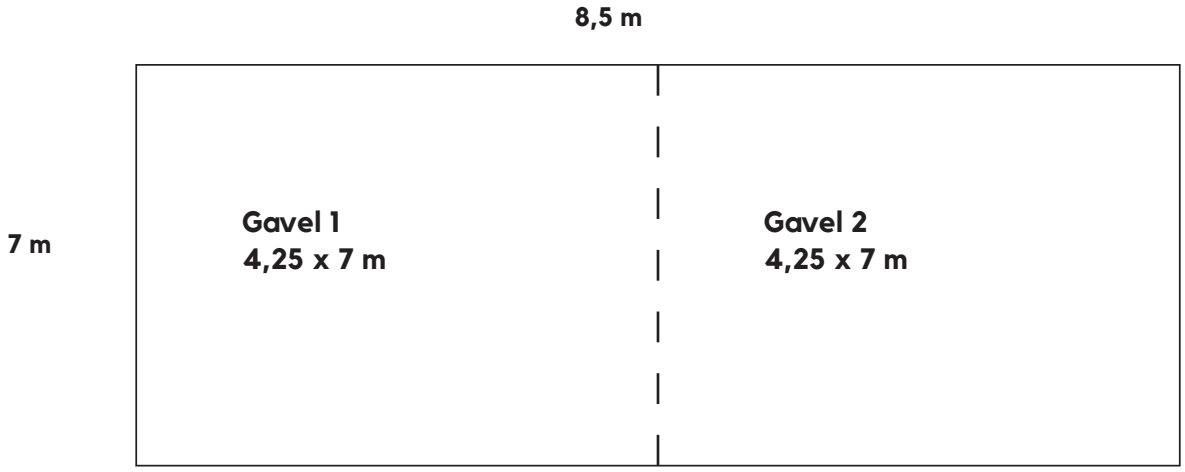

Delningslinje - hela 7 m

2. Märk mitten av 7-meterskanten. 7 m går tvärs över gaveln och 4,25 m uppifrån och ned. Rikta mittmarkeringen mot nocken.

Lägg plasten på insidan och vik ut över bågen. Börja i nocken (1), gå först ned mot T22 på båda sidor (2–3), sedan uppåt (4–5). Lägg tyg under varje klämma.

Tyg skyddar plasten.

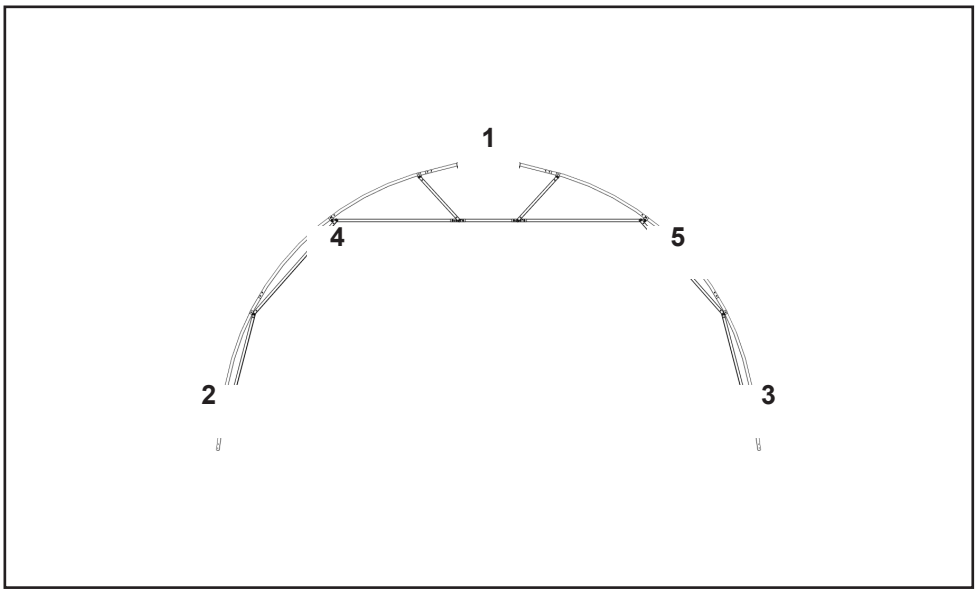

12 st klämmor per gavel.
De första fem visas här; fortsätt på nästa sida.

Gavelplast – vik runt bågen och stagen

Vid stag: prova omvikningen. Klipp med sax lite i taget i den fria kanten fram till staget. Stanna där; klipp inte in i gavelns hela plastyta.

Vik plasten runt röret. Lägg skyddstyg under varje klämma. Kläm på slätt rör, inte över en skarv eller ett beslag.

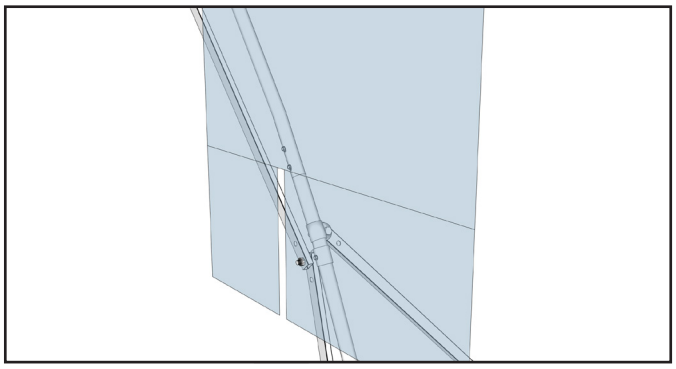

3D-detalj: gör ett litet snitt från den fria kanten fram till staget. Stanna vid staget och vik plasten runt det. Börja med ett kort snitt och förläng bara om plasten hindras.

Sätt ytterligare 7 st klämmor per gavel: 5 från sida 31 + 7 = 12. Båda gavlarna får tillsammans 24 st klämmor. Klipp rent först efter passning; lämna cirka 5 cm för omvikningen.

Sträck plasten slätt före klämbrädorna. Vid mark och dörr görs små snitt där plasten annars hindras.

Gavelplast – inklipp vid mark och dörr

Små inklipp frigör plasten där fotrör och karmben hindrar den. Då kan du sträcka gaveln slätt och vika ut plasten mot marken utan att den drar snett.

Vid bågens fotrör

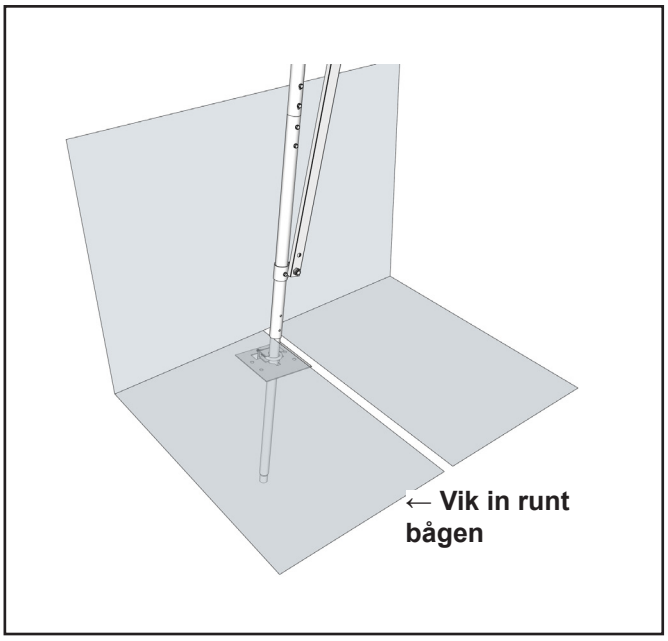

Vid båda karmbenen

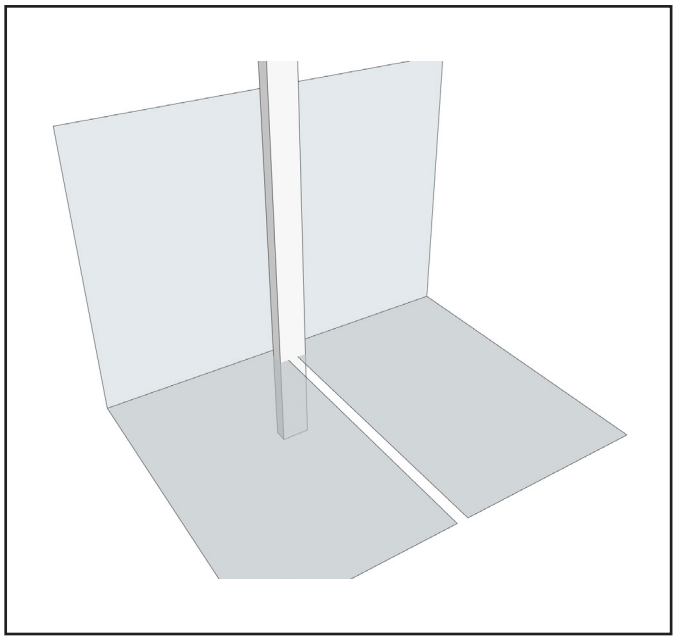

Klipp i den utlagda markfliken — stanna vid marken.

1. Klipp från den fria nederkanten upp till marklinjen, intill hindret. Stanna vid marken; klipp inte upp i gavelns väggplast.
2. Vik ut flikarna runt fotrör och karmben. Lossa en klämma i taget vid behov och sträck om så plasten ligger slätt. Behåll så mycket plast som möjligt.

Dörröppningen klipps ut sist

Låt plasten över själva dörrhålet vara hel tills klämbrädorna sitter fast. Montera dem enligt dörrmanualen sida 16 och klipp därefter längs karmens innerkanter. Den stängda gavelns klämbrädor visas på nästa sida.

När båda gavlarna är klara: täck de utvikta markflikarna med jord eller grus. Lämna dörröppningen fri.

Stängd gavel – kläm plasten mot båda stolparna

Gavelplasten ska nu vara fäst runt bågen. Arbeta på växthusets insida och låt plasten ligga slätt mot stolparna.

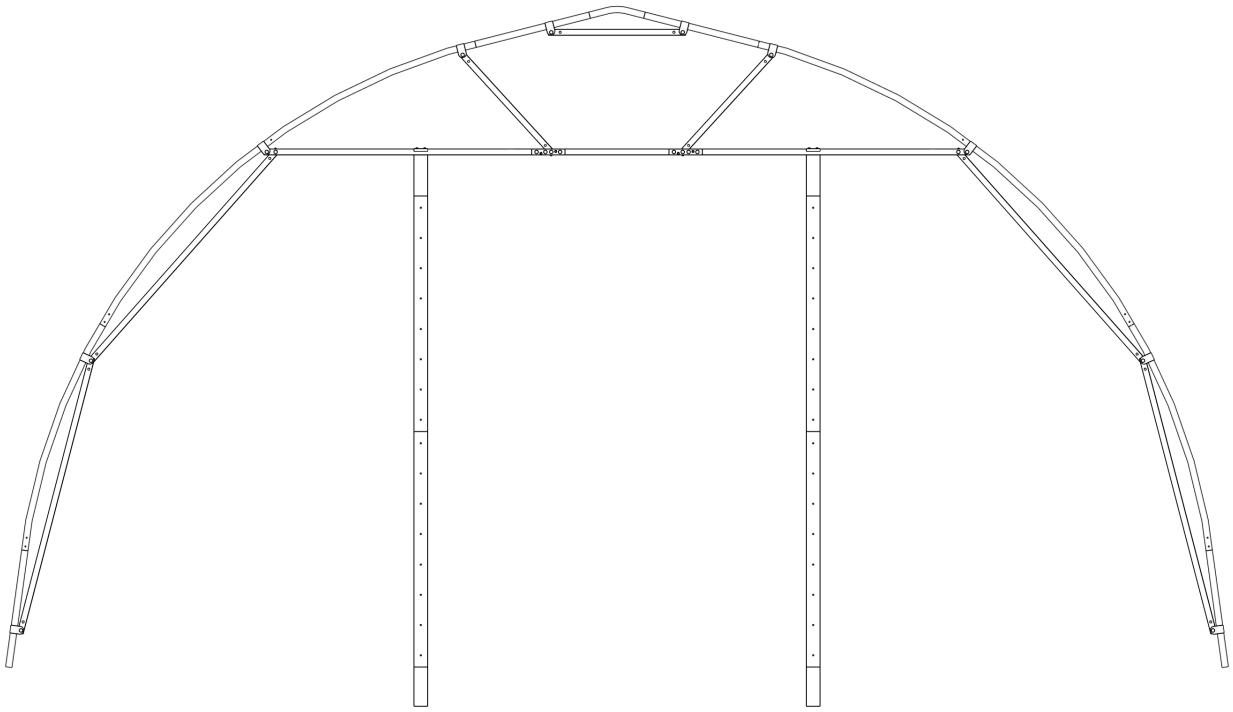

1. Lägg två D2 efter varandra på varje stolpe, utanpå plasten. Passa längden och kapa bara om det behövs.
2. Fäst varje D2 med åtta H1 (30 mm). Fördela skruvarna jämnt och sätt dem i bakomliggande trä, inte i en skarv.
3. Håll plasten slät medan du fäster. Sträck inte så hårt att vecken vid bågen dras snett.

Till hela den stängda gaveln på denna sida

4 st D2 (15 x 70 x 120 cm) + 32 st H1 (30 mm).
Det är två klämbrädor och 16 st skruvar per stolpe.
D6-skarvarna sitter på motsatt sida och monterades på sida 28.

Takplast

Välj en vindstilla dag. Hantera inte plasten när vinden tar tag i den. Undvik montering under 5 °C eller över 25 °C; plasten blir annars svår att sträcka rätt.

Steg 1: Lägg ut plasten. Bredden 12 m går över bågen; plastens längd följer huset. Märk mitten på båda 12-meterskanterna.
Steg 2: Lägg duken med "Internal side" nedåt mot marken. Den synliga sidan i bilden är utsidan; när duken dras över bågen hamnar märkningen in mot huset. Behåll längdreserven tills plasten har provpassats.

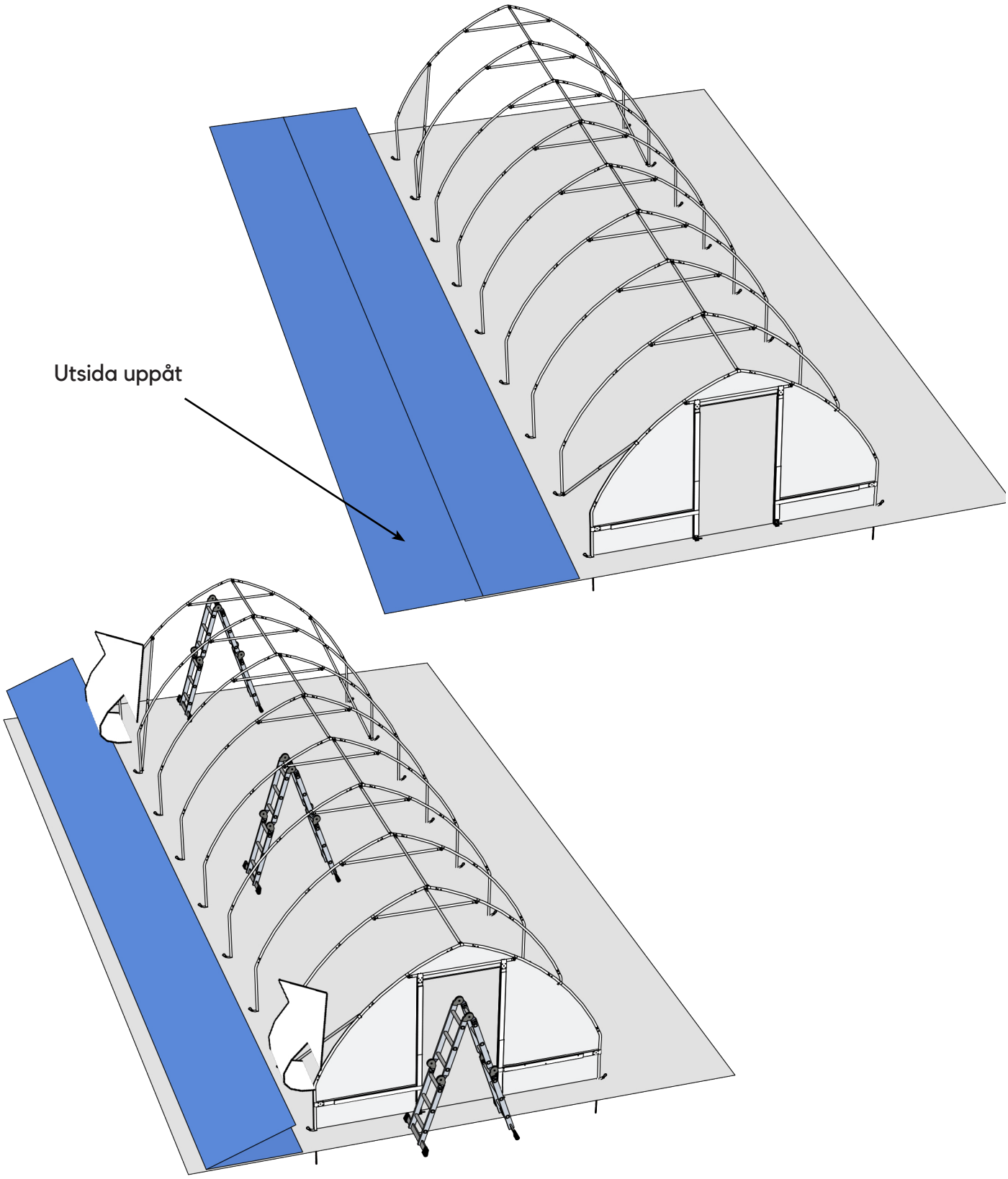

Principbild från Leva-familjen. Visar momentet; bågformen kan skilja sig.

Steg 3:

Ställ en stege på vardera sida om nocken och dra på plasten upp mot nock, arbeta synkroniserat. Är växthuset långt så hjälper det med en tredje person som lyfter i plasten där den hakar sig fast.

Dra plasten över växthuset tills mittenmärket är i nock på båda sidor och lika mycket plast ligger på marken på båda sidor om växthuset. Använd plastens viklinjer att rikta med så plasten hamnar rakt på stommen.

Är växthuset mycket långt så kan det behövas flera personer i mitten som hjälper till att lyfta plasten.

Fäst plasten tillfälligt med en bågklämma om ni behöver flytta på stegarna.

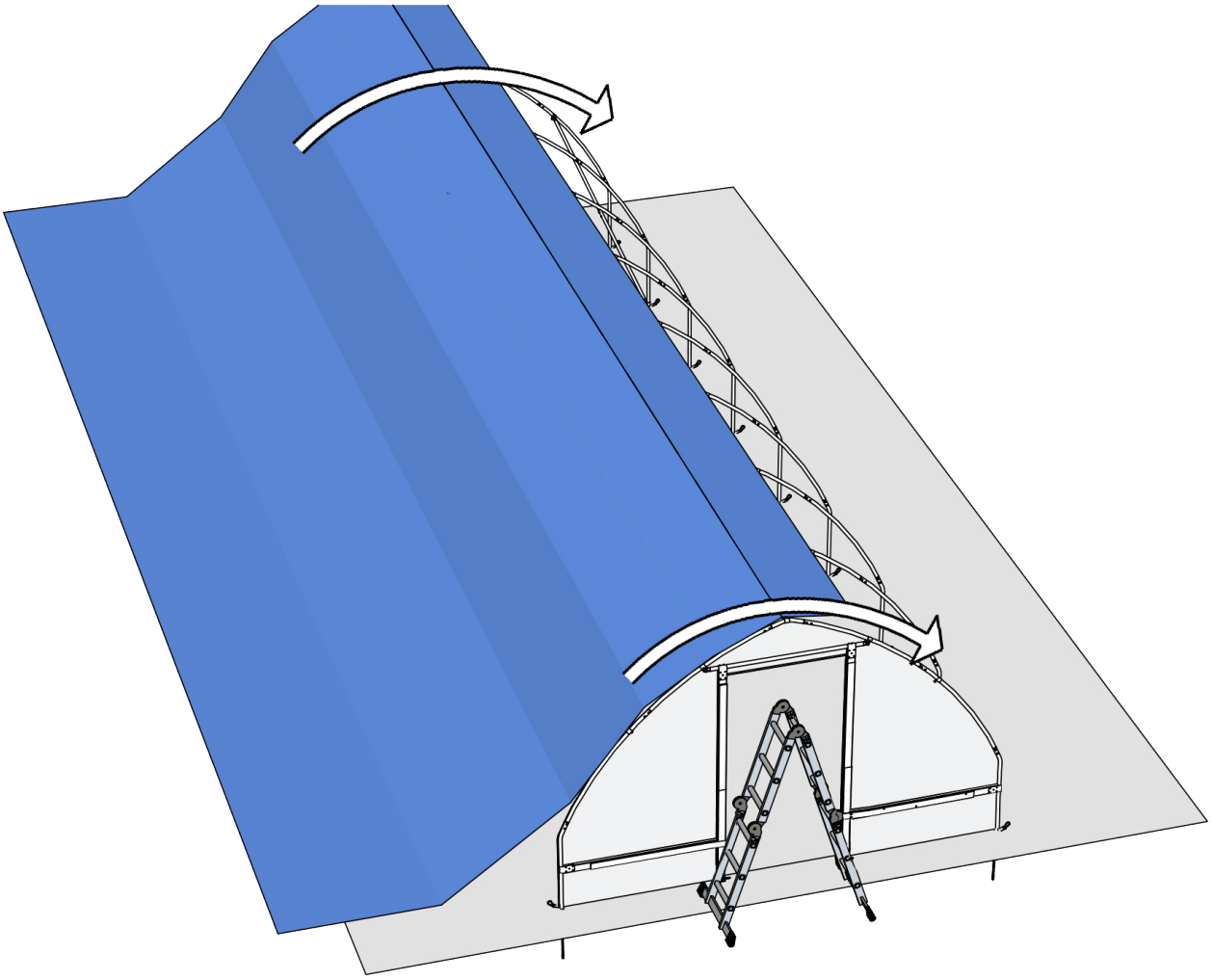

Använd alltid
en bit tyg mellan
klämman och plasten

Principbild från Leva-familjen. Visar momentet; bågformen kan skilja sig.

Takplast – spänn och fäst vid gavlarna

Börja i nocken. Fäst vid ena gaveln, sträck mot den andra och fäst. Arbeta växelvis nedåt på båda sidor till översta Wiggle Wire-skenan. Lossa och sträck om där det blir veck.

KLÄMMAN FÅR INTE KLÄMMA TAKPLASTEN
Lägg skyddstyg under klämman. Vrid den tills plasten löper fritt ned i klämman; den övre läppen får inte trycka ned takplasten.

Räkna klämmorna separat

Takplast: 18 st klämmor vid varje gavel, totalt 36 st.
Gavelplast: 12 st klämmor per gavel, totalt 24 st.
Tillsammans används 60 st bågklämmor.

Steg 5:

Lås takplasten stegvis i skenorna på den stängda långsidan och i de nedre två skenraderna på upprullningssidan. Arbeta från mitten mot gavlarna: en sträcker, en sätter Wiggle Wire.

Lämna upprullningssidans ÖVRE skenrad utan tråd tills sidoplast och rullrör ligger rätt på sida 40. Där låser samma tråd takplast och sidoplast tillsammans. Klipp inte ventilationsöppningen ännu.

Fördela takplastens 18 bågklämmor per gavel längs hela bågen, även nedanför skenorna. Förankra plasten vid marken enligt sidorna 30 och 33.

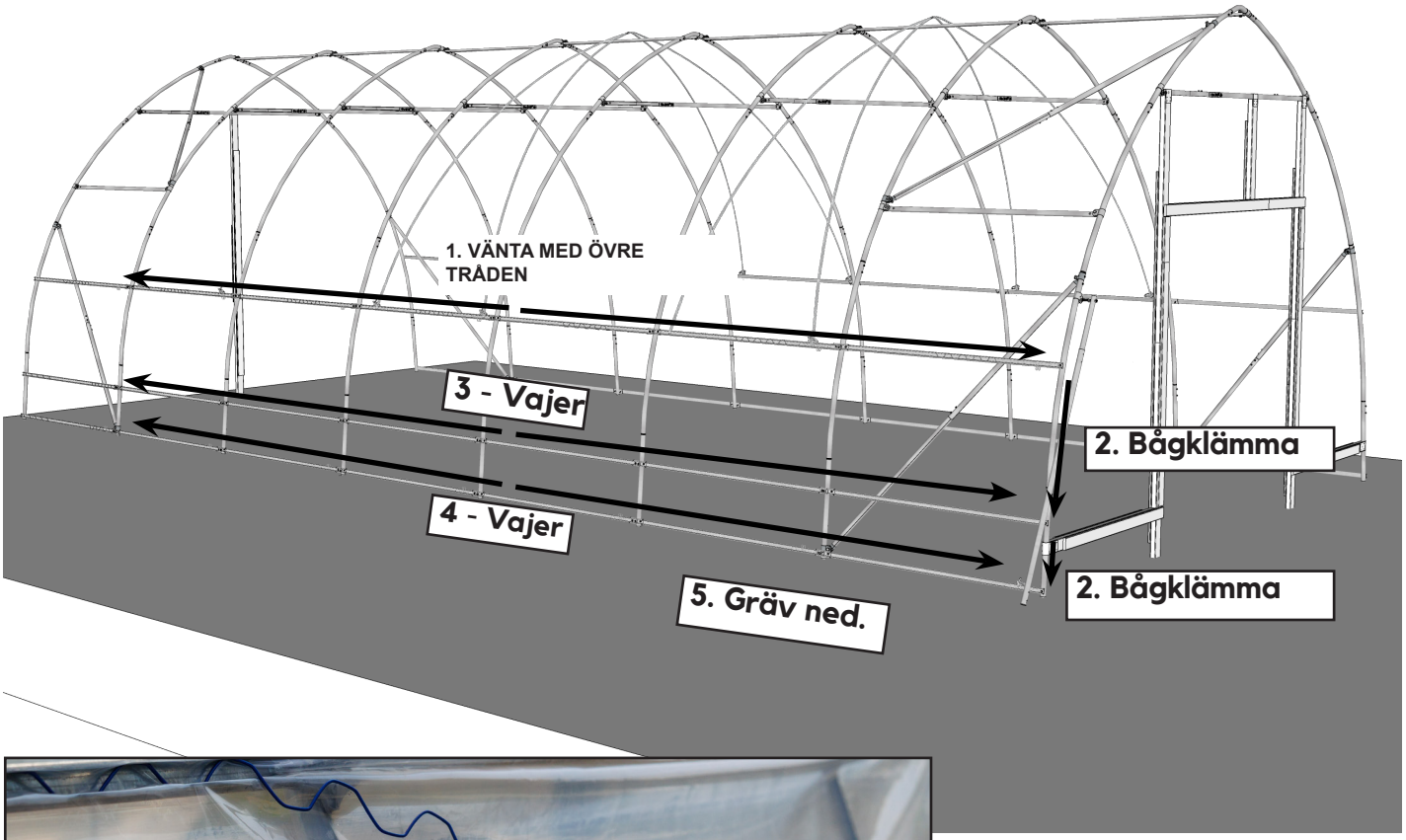

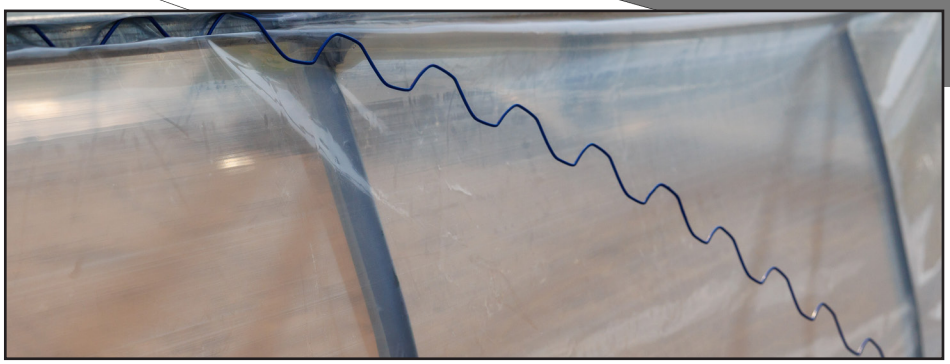

Tråden låser plasten i skenan.

Spänn plasten successivt både åt sidorna och nedåt för att få det så rakt och sträckt som möjligt.

Principbild från Leva-familjen. Visar momentet; bågformen kan skilja sig.

Montera upprullningen

Rullaxeln: antal långa T25 = husets längd / 1,5. Ett ska vara det borrade T25 vid veven. Antal vanliga T45 = ett färre än långa rör.
10,5 m: 7 st långa rör (ett borrat) + 6 st skarvar. Stödarmens T25 och borrade T45 från sida 24 ingår INTE här.

Axeln ska bli huslängden + 30 cm. Fördela gliporna jämnt och centrera varje T45. Båda skruvhålen i T25 ska ligga över instucken skarv.
Börja med cirka 6,5 cm utstick från v**evga**velns bågcentrum och 23,5 cm vid andra gaveln. Passa in den borrade änden i vevens koppling före skruvning; den slutliga monteringen och rörelseprovet sker på sida 42.

Uppmärkt T25 rör med större uppborrat hål i änden.

Specialrör med uppborrat hål. 145cm

T45 skarvrör

Rakt rör 145cm

Prova först den borrade röränden i vevens koppling utan plast. Lås sedan varje T45 med 2 st H3 genom vardera T25-änden: 4 st H3 per skarv. Använd hålparen 25 och 70 mm från ändarna.

Steg 3: Montera upprullningsveven enligt bild nedan.

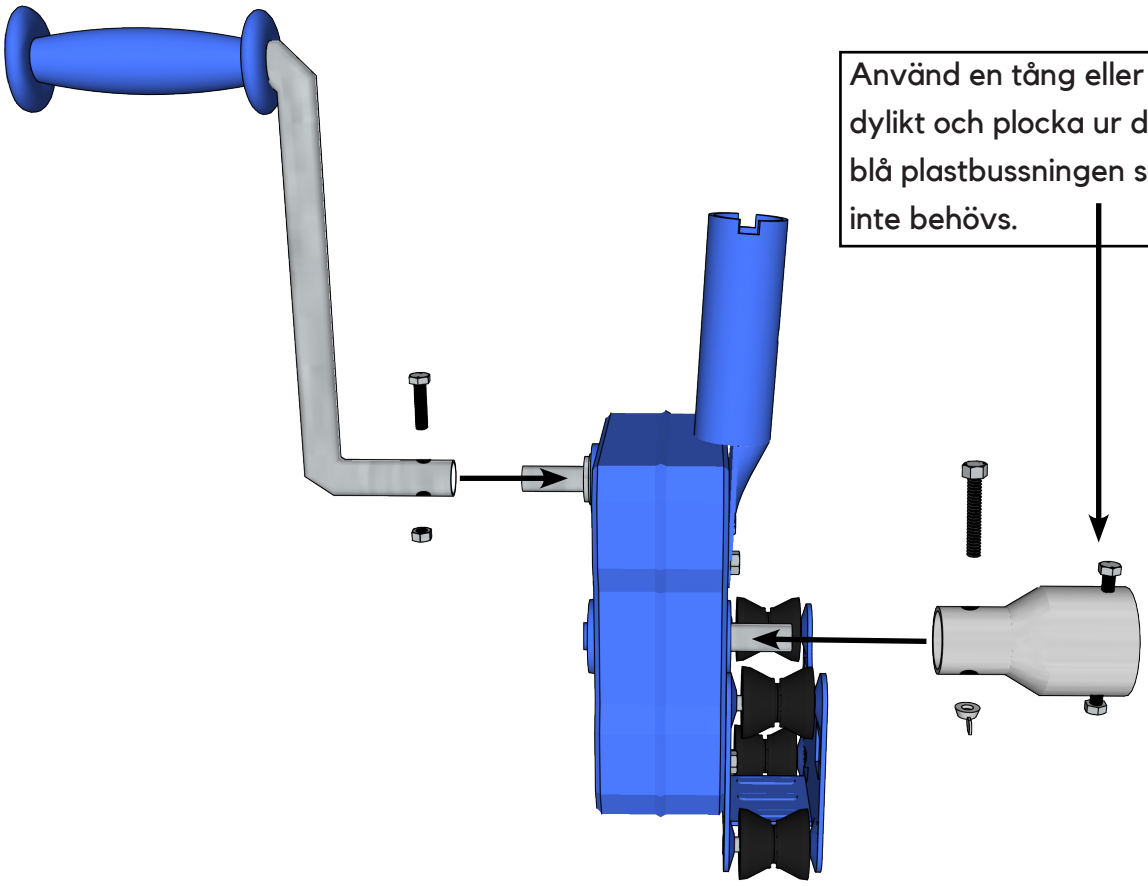

Vevpaketets egna förband: bult + mutter till handtaget, bult + mutter till kopplingen och två motstående låsskruvar med muttrar. Dessa är inte H3.

Passa in rullröret innan plasten låses

Plasten styr rörets läge när den låsts i Wiggle Wire-skenan. Passa därför in röret både längs huset och i höjd före låsningen.

1. Lägg ut sidoplasten (1,5 m bred) och rullaxeln. Lägg röret rakt intill bågarna, parallellt med långsidan. Prova vevens koppling på det borrade T25 enligt sida 42. Dra rullröret längs huset tills det borrade T25 når vevens koppling och utsticken från sida 39 stämmer. Kontrollera detta innan plasten fästs på röret.

Upprullningssidan i stängt läge — från gaveln

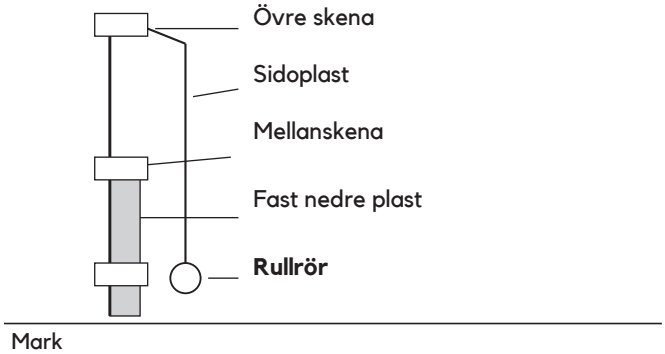

Stängt läge: röret ska precis lyfta från marken, jämnt längs hela huset. Sidoplasten ska täcka öppningen och ligga utanpå den fasta nedre plasten.
Principbild, inte skalenlig.

2. Fäst plasten på röret med TRE 32 mm bågklämmor per långt T25: vid ändarna och mitten, på slätt rör. Använd tyg. Vänd klämmornas öppningar nedåt och spara plastens längdreserv.

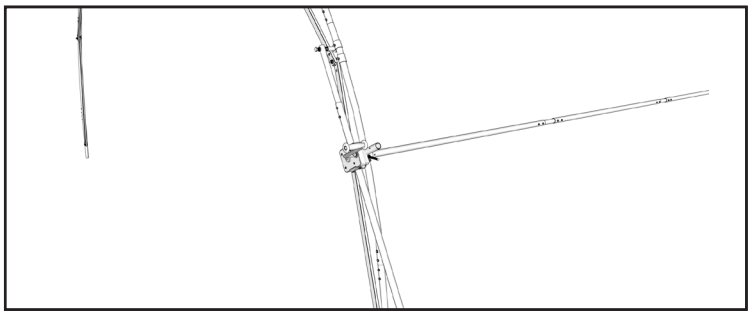

← **Passa borrad T25 mot vevens koppling.**

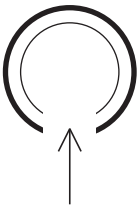

Röret sett från änden.
Öppningen nedåt.

6 st till flikarna + 3 st per långt T25.
10,5 m: 27 st klämmor, utöver de 60 st till tak och gavlar.

3. Dra sidoplasten rakt upp till övre profilen tills röret precis lyfter från marken. Kontrollera åter rullrörets längsgående läge mot veven.
4. Lägg takplast och sidoplast under SAMMA tråd i övre skenan. Lås hela raden från mitten mot gavlarna. Prova rullens rörelse enligt sida 42 innan längdreserven klipps bort. Klipp ventilationsöppningen enligt sida 41 först därefter.

Klipp öppningen – behåll ändfacken

Klipp först när rullröret och sidoplasten är monterade, den övre tråden låser båda plastlagren och upprullningen har provats. Behåll HELA facket mellan båge 1 och 2, och hela facket mellan näst sista och sista bågen.

3D-vy från upprullningssidan. Blått visar plasten; mitten klipps bort.

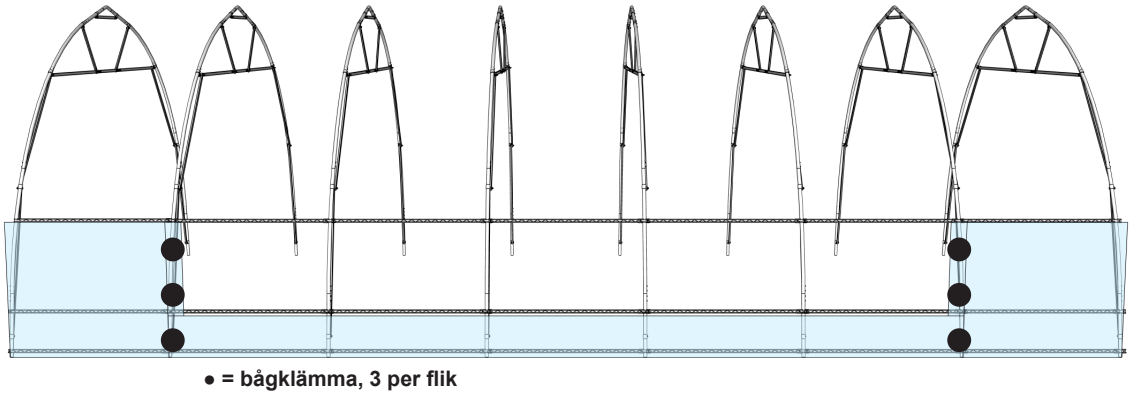

Behåll ändfacken. Fäst varje 15 cm-flik med tre bågklämmor vid båge 2 respektive näst sista bågen.

Överkant: klipp ända upp till övre skenans underkant.
Nederkant: lämna cirka 5 cm plast ovanför mellanskenan.

1. Markera lodräta snitt 15 cm in från båge 2 och näst sista bågen, mot öppningen. Det ger två sidoflikar.
2. Klipp ut mittdelen. Förläng över- och undersnitten fram till bågarna så flikarna kan vikas.
3. Vik varje 15 cm-flik runt bågen. Fäst med TRE 32 mm bågklämmor per flik, jämnt fördelade, med skyddstyg.
4. Klipp inte i ändfacken eller bakom skenornas tråd.

Låt Wiggle Wire sitta kvar när du klipper. Klipp aldrig bakom tråden eller i ändfacken.

Montera veven och prova upprullningen

1. Lyft stödarmens fria nedre ände från marken och trä den genom vevens rullstyrning. Vänd kopplingen mot rullröret och handtaget utåt. Sänk armen igen.
2. För kopplingen över det borrade T25-röret. Sätt ena låsskruven genom rörets förborrade hål. Dra den motsatta mot röret och lås båda med sina muttrar.

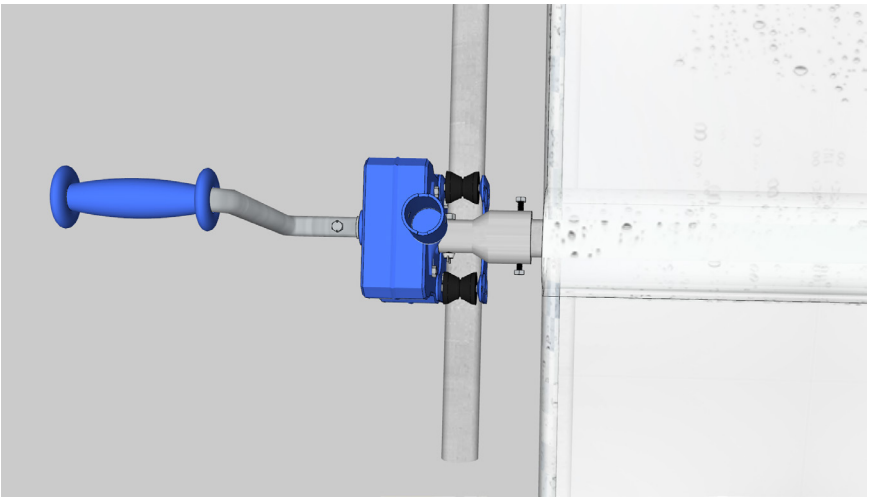

Ena låsskruven går i hålet; den motsatta trycker mot röret.

3. Veva långsamt upp och ned. Hela röret ska följa med utan att klämmor, plast eller koppling hakar i. Stanna innan rullen når övre skenan.
4. Blir rullen sned: sänk, justera plasten enligt sida 40 och lås åter varje wiresektion. Prova igen innan överflödig plast vid veven klipps bort.

Stödarmen ska kunna svänga vid sitt övre fäste och följa rörelsen.

Montera sidorepen på nästa sida. Gör sedan om provet hela vägen upp och ned.

Sidorep håller upprullningen på plats

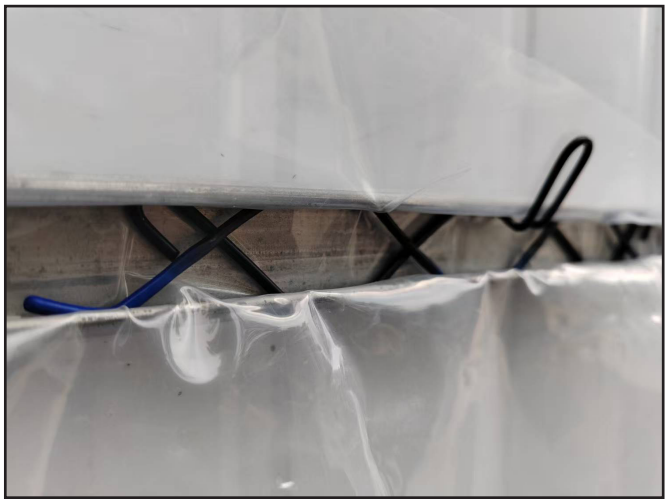

Kroken ligger under profilens kanter. Tråden korsar krokens svarta del och håller den kvar.

Montera krokar vid varje båge i övre och nedersta skenan: två per båge.

1. Håll plasten. Lossa tråden bara där kroken ska sitta.
2. Tryck krokens svarta tråddel över plasten, in under skenans båda kanter. Öglan ska sticka ut.
3. Lägg tillbaka tråden så den korsar krokdelen som på fotot. Dra i öglan och kontrollera att kroken sitter kvar.

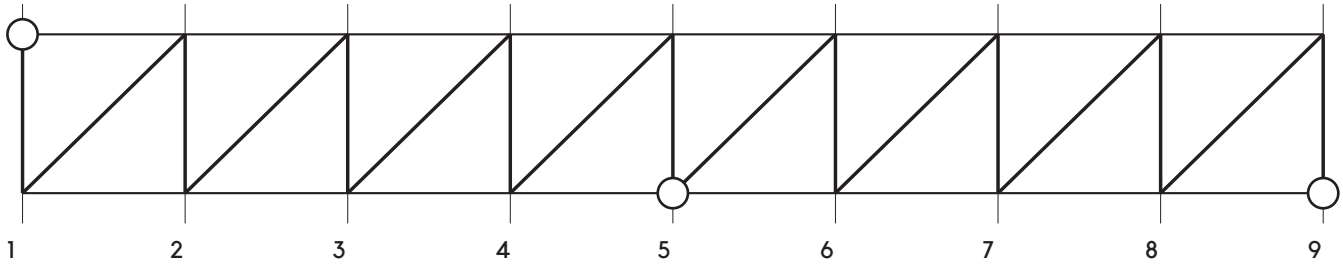

Exempel 12 m: knut vid övre 1, nedre 5 och nedre 9. Cirkel = knut.

Spara tillräckligt rep till takkryssen på sida 44; kapa inte takrepen i förväg. Dra sidorepet utanpå sidoplasten: övre 1 — nedre 1 — övre 2 — nedre 2 och så vidare. Låt repet glida genom mellanliggande krokar.
Avsluta en replängd vid nedre krok 5, nästa vid 9, sedan 13, 17 … och alltid vid sista bågen. Nästa rep börjar i samma nedre krok och går snett upp till nästa övre krok.
Prova varje längd på plats före kapning. Räkna med cirka 40 cm till knuten i varje ände. Sträck så att repet ligger an utan att trycka in plasten; provveva hela sidan och justera.

Knyt varje ände - två varv och två halvslag

För repet två varv genom öglan. Gör ett halvslag runt den långa repdelen, sedan ett till åt samma håll. Dra åt båda mot öglan. Lämna minst 10 cm fri ände. Dra i repet och kontrollera knuten. Samma knut används till takrepen.

Takrep – ett kryss i varje angivet fack

Varje kryss får två egna rep och fyra egna krokar i de övre skenorna. Takets krokar är separata från sidorepets. Repen går över takplasten och korsas utan knut i mitten.

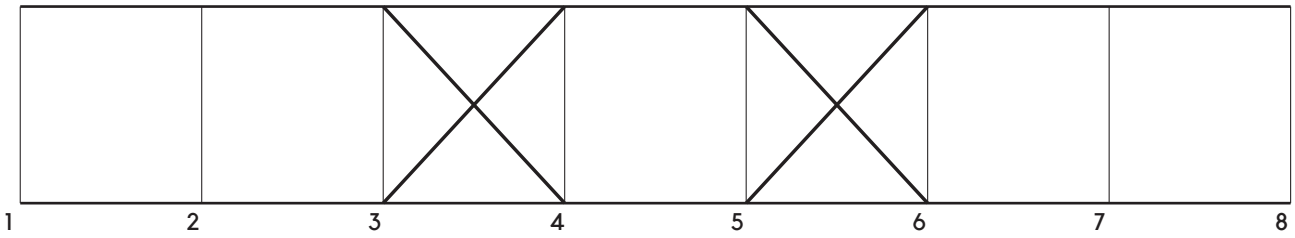

10,5 m ovanifrån: kryss i fack 3 och 5, alltså mellan båge 3–4 och 5–6.

Längd m	Kryss	Fack som får ett kryss
4,5	1	2
6	1	3
7,5	2	2, 4
9	2	3, 5
10,5	2	3, 5
12	3	3, 5, 7
13,5	4	2, 4, 6, 8
15	3	3, 6, 8
18	4	3, 5, 8, 10
21	4	3, 6, 9, 12
24	6	3, 5, 7, 10, 12, 14
30	6	3, 6, 9, 12, 15, 18
40,5	9	3, 6, 8, 11, 14, 17, 20, 22, 25
51	11	3, 6, 9, 12, 15, 18, 20, 23, 26, 29, 32
60	13	3, 6, 9, 12, 15, 18, 21, 23, 26, 29, 32, 35, 38
70,5	15	3, 6, 9, 12, 15, 18, 21, 24, 27, 30, 33, 36, 39, 42, 45
99	22	3, 6, 9, 12, 15, 18, 20, 23, 26, 29, 32, 35, 38, 41, 44, 47, 50, 52, 55, 58, 61, 64

Fack 1 ligger mellan båge 1 och 2. Numrera från samma gavel. Varje kryss går bara över ett fack. Första och sista facket lämnas fria. Paketet för 13,5 m har fler kryss än 15 m.

Ta det långa repet ur leveransen och kasta det över bågen i rätt fack. Fäst först på mottagarsidan. Dra över den andra änden, kapa först då med knutmån på kastsidan och knyt fast. Upprepa för kryssens andra diagonal. Knyt som på sida 43 och sträck till anliggning utan att dra ned plasten eller böja skenan. Spara spill som reserv.

Storlekar och antal bågar

Avstånd mellan bågar: 150 cm. Antal sektioner = längd / 1,5.
Antal bågar = antal sektioner + 1. Varje båge har ett komplett innerstag.

Längd	Bågar	Mellanstag*	Jordankare**
4,5 m	4	3	8
6 m	5	4	10
7,5 m	6	5	12
9 m	7	6	14
10,5 m	8	7	16
12 m	9	8	18
13,5 m	10	9	20
15 m	11	10	22
18 m	13	12	26
21 m	15	14	30
24 m	17	16	34
30 m	21	20	42
40,5 m	28	27	56
51 m	35	34	70
60 m	41	40	82
70,5 m	48	47	96
99 m	67	66	134

* Ordinarie mellanstag. Fyra extra T56 för de båda gavlarna tillkommer.
** Vid jordankare: en T15, en T16 och en U-bult per fotrör.
Samtliga längder: sex runda och fyra fyrkantiga snedsträvor totalt.

Slutkontroll – stomme och plast

☐ Stomme och förankring

Kontrollera att alla bågar står i lod och att stagen sitter fast. Dra åt muttrar och rörskarvar. Lås alla snedsträvefästen med H3. Raka T56-mellanstag, till exempel vid nocken, behöver inte H3.

☐ Jordankare och mark

Kontrollera att varje väggrör sitter fast i sitt jordankare. Plattor och U-bultar ska vara åtdragna och groparna återfyllda.

☐ Skavskydd och plast

Plasten ska ligga slätt utan kontakt med vassa skruvspetsar eller beslag. Kontrollera tejpen på rören och skyddstyget under varje bågklämma.

☐ Låsning och förankring

Kontrollera att Wiggle Wire-tråden är låst i skenorna och att plasten är säkert förankrad vid marken enligt vald metod.

☐ Rep

Kontrollera sidorepens krokar och knutar samt takkryssens separata rep. Repen ska hålla plasten på plats utan att skava eller vara översträckta.

Slutkontroll – rörliga delar

Prova först när plast, stag och beslag är färdigmonterade. Gör kontrollen tillsammans.

Dörrar och luckor

Slutför enligt respektive delmanual. Prova hela öppningsvägen, stängning och låsning. Dörrstoppen ska hindra dörren från att lämna den nedre styrningen eller nå veven. Inget får ta i plast eller stag.

Upprullning och stödarm

Kontrollera stödarm, bågklämmor och sidorep. Veva sidan hela vägen upp och ned; rullröret ska gå rakt utan att haka fast. Stoppa och rätta läget om något går snett.

Efter första tiden

Se över skruvar, muttrar, rep, trä, plast och markförankring efter de första dagarna och efter kraftig blåst. Trä och mark kan sätta sig. Följ den separata skötselmanualen.

Fortsatt skötsel

Den separata skötselmanualen följer med växthuset. Läs den före användning och ha den till hands under säsongen.

Om något inte passar

Kontakta oss med bild och delbeteckningar om något inte passar.
0581-499 990 | info@gjordnara.se

Materialöversikt – plast, tejp och rep

För standardutförandet på sida 5. Tabellen visar hela leveransen till tak och en upprullningssida. Plastmåtten är löpmeter, inte kvadratmeter. Kapa först enligt monteringsstegen.

Hus m	Tak m	Sida m	Tejp	Rep m	Takrep
4,5	4,9	5	2	36	2 st
6	6,4	6,5	2	39	2 st
7,5	7,9	8	3	68	4 st
9	9,4	9,5	3	71	4 st
10,5	10,9	11	4	74	4 st
12	12,4	12,5	4	103	6 st
13,5	13,9	14	4	132	8 st
15	15,4	15,5	5	109	6 st
18	18,4	18,5	6	141	8 st
21	21,4	21,5	7	147	8 st
24	24,4	24,5	7	205	12 st
30	30,4	30,5	9	217	12 st
40,5	40,9	41	12	316	18 st
51	51,4	51,5	15	389	22 st
60	60,4	60,5	18	459	26 st
70,5	70,9	71	21	532	30 st
99	99,4	99,5	29	771	44 st

Takplast: 12 m bred. Sidoplast: 1,5 m bred.
Antal rullar vävtejp 38 mm x 25 m.
Alla längder: dessutom 7 m gavelplast, 8,5 m bred. Den delas i två 4,25 x 7 m-dukar. Dörrarnas två plaststycken finns i dörrpaketet.

Reservera så här ur repets totalmängd: varje takdiagonal behöver ett obrutet rep som når över bågen med knutmån. Kasta över och kapa först när ena änden är fäst. Till sidan behövs en första längd upp till 16,5 m, sedan upp till 15 m per fyra fack (sida 43). Prova före slutlig kapning; sista sidobiten kan vara kortare. Spara överblivet rep. En påse märkt "sidorep" behöver inte ensam räcka: fördela från hela repmängden.

Materialöversikt – stomme och ankare

n = antalet bågar i längdtabellen på sida 45. Exempel: 10,5 m ger n = 8. Skriv antalet för ditt hus i den tomma kolumnen. Antalen gäller levererad stomme; lägg inte till delmontagen igen. H3-antalet inkluderar reserv.

Del	Formel	Antal i ditt hus	Exempel · 10,5 m
T26 sidorör	6 x n	_____	6 x 8 bågar = 48 st
T36 nockböj	n	_____	8 bågar = 8 st
T22 kortstag / fotrör	4 x n	_____	4 x 8 = 32 st
T41 rund skarv	2 x n + 6	_____	2 x 8 + 6 = 22 st
T51 rund enkelplatt	12	_____	12 st
T56 långt fyrkantstag	7 x n + 7	_____	7 x 8 + 7 = 63 st
T57 kort fyrkantstag	4 x n + 4	_____	4 x 8 + 4 = 36 st
T49 skarvbleck	4 x n + 8	_____	4 x 8 + 8 = 40 st
T82 K-klämma	12 x n + 26	_____	12 x 8 + 26 = 122 st
H4 bult M10 x 30	16 x n + 42	_____	16 x 8 + 42 = 170 st
H31 bult M10 x 50	6 x n	_____	6 x 8 = 48 st
H5 mutter M10	22 x n + 42	_____	22 x 8 + 42 = 218 st
H3 metallskruv	50 x n + 66	_____	50 x 8 + 66 = 466 st
T15 jordankare	2 x n	_____	2 x 8 = 16 st
T16 jordankarplatta	2 x n	_____	2 x 8 = 16 st
U-bult, sadel + 2 st muttrar	2 x n paket	_____	2 x 8 = 16 paket

Vad ingår i tabellen?

Alla bågar och innerstag, sex runda och fyra platta snedsträvor, fyra extra låga T56 samt nockens mellanstag och jordankare. Plast, rep och tejp: sida 48. Sidor och stängd gavel: sida 50. Dubbel skjutdörr: dess egen manual sida 2–3.

Materialöversikt – sidor och gavlar

Dessa delar tillkommer till sida 49. N = antal fack = huslängd / 1,5. n = antal bågar. K = antal takkryss på sida 44. Exempelkolumnen gäller 10,5 m: N = 7, n = 8, K = 2.

Del	Antal	10,5 m
Wiggle Wire-profiler / trådar	5 x N av varje	35 / 35
Wiggle Wire-skarvar	5 x (N - 1)	30
Vanlig T25, 145 cm	N	7
T25 borrad för vev	1	1
Vanlig T45 långskarv	N - 1	6
T45 med stort hål, stödarm	1	1
Bågklämma 32 mm	66 + 3 x N	87
Repkrokar, tak + sida	4 x K + 2 x n	24
H3 till sidor och stängd gavel	19 x N + 4	137

H3-summan inkluderar sex reservskruvar: fem från skenraderna och en från upprullningen. Rullaxeln har en borrad T25 plus N - 1 vanliga. Den återstående vanliga T25 är stödarmen.

Till vev och stödarm, alla längder

1 vevpaket med handtag, koppling och dess egna förband. Dessutom 1 st T82, 1 st H32 (M10 x 120), 3 st H5, 1 st H28 låsmutter och 2 st plastdistanser. Specialrören är redan räknade i tabellen ovan.

Stängd gavel och dubbel skjutdörr

Stängd gavel: 4 st D1 + 2 st D6 + 4 st D2, 2 st T70 och 60 st H1. De fyra H3 till T70 ingår redan i H3-raden ovan. Dubbel skjutdörr: lägg till hela materiallistan på sida 2–3 i dörrmanualen. Dess virke och skruvar är separata från dessa summor. Paketbundna förband behålls tillsammans med respektive beslag.

Mina monteringsanteckningar

Modell och längd: _____ Monteringsdatum: _____
Skriv upp egna mått, markförhållanden och justeringar här.

LEVA 6,2

Monteringsmanual

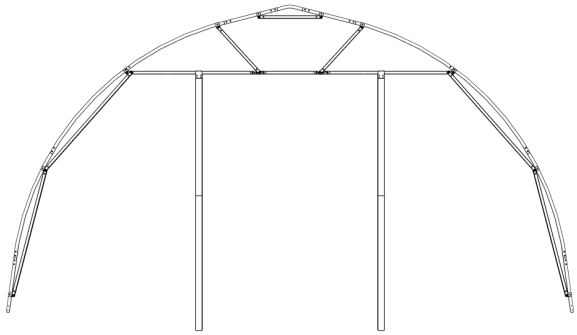

Spara den här manualen tillsammans med skötselmanualen.
Vid frågor: ange modell, längd och sidnummer. Ett foto gör det lättare att hjälpa dig.

Gjordnära · 0581 499 990
info@gjordnara.se